РАЗРЕЗ ПОДШИПНИКА

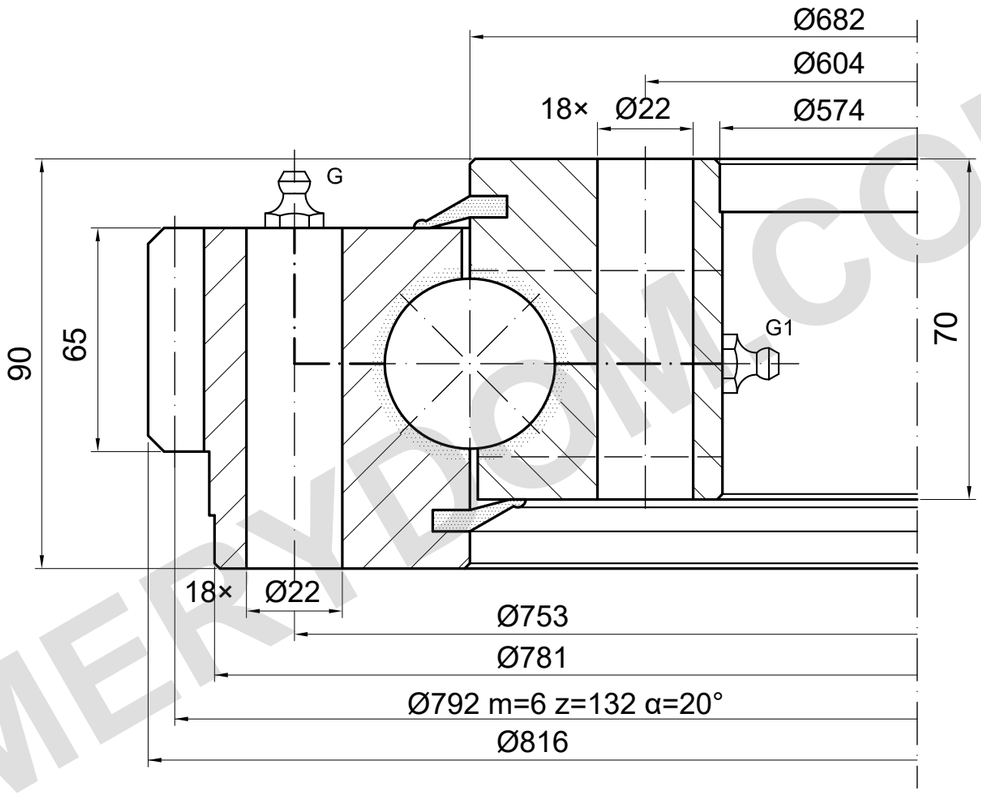

НЕСУЩАЯ СПОСОБНОСТЬ

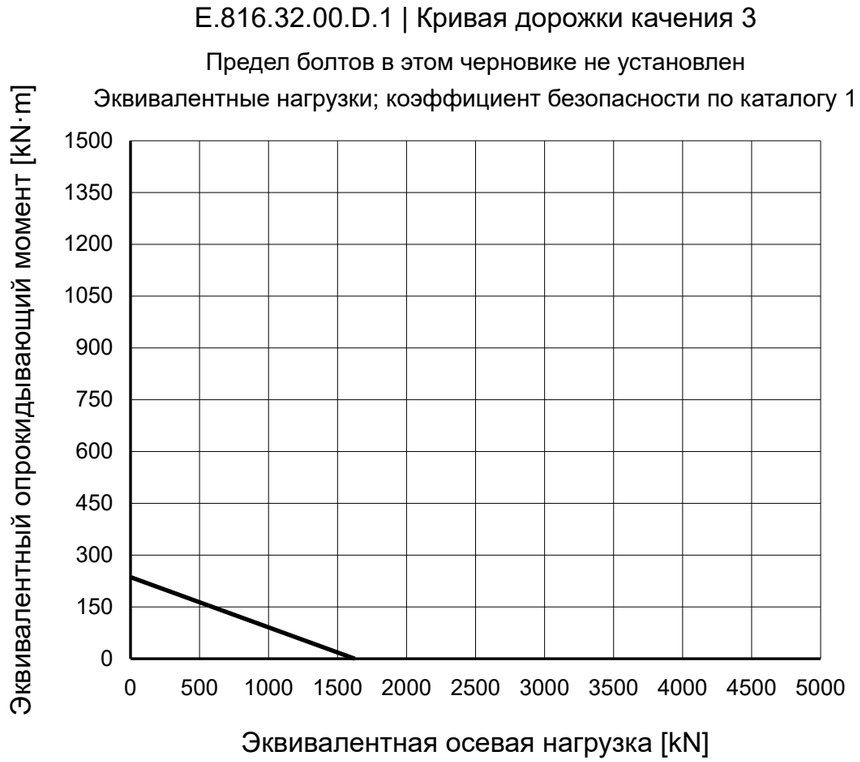

ПРИМЕЧАНИЯ

Размеры в mm. Справочный чертёж; не измерять по масштабу.

Источник: TGB ED.7 (2021); размеры на с. 18; график нагрузки на с. 18, 3.

Данные о монтаже и смазке требуют подтверждения.

TGB E.816.32.00.D.1 — Страница изделия | MERYDOM

MERYDOM
Однорядное шариковое опорно-поворотное устройство
E.816.32.00.D.1
ИСТОЧНИК: TGB / E.32.D
СПРАВОЧНО | NTS | mm | Лист 1/1

MERYDOM.COM