SEÇÃO DO ROLAMENTO

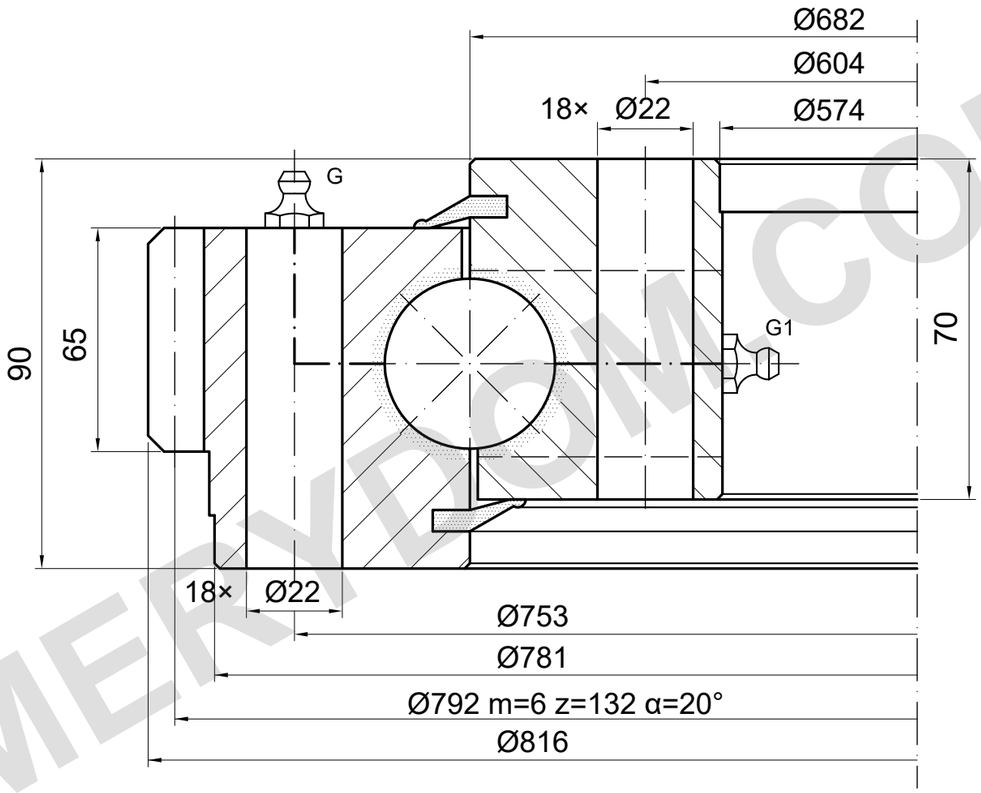

CAPACIDADE DE CARGA

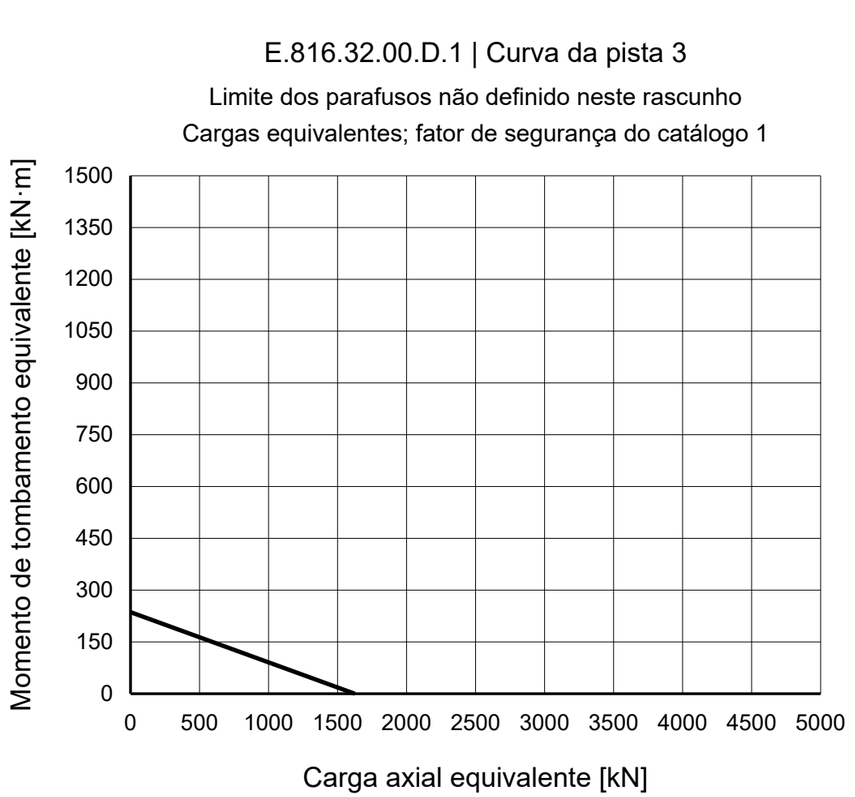

MERYDOM.COM

NOTAS DE REFERÊNCIA

Dimensões em mm. Desenho de referência; não medir em escala.

Fonte: TGB ED.7 (2021); dimensões p. 18; curva de carga p. 18, 3.

Os dados de montagem e lubrificação devem ser confirmados.

TGB E.816.32.00.D.1 — Página do produto | MERYDOM

MERYDOM
Rolamento de giro de esferas de uma carreira
E.816.32.00.D.1
REFERÊNCIA: TGB / E.32.D
REFERÊNCIA | NTS | mm | Folha 1/1