РАЗРЕЗ ПОДШИПНИКА

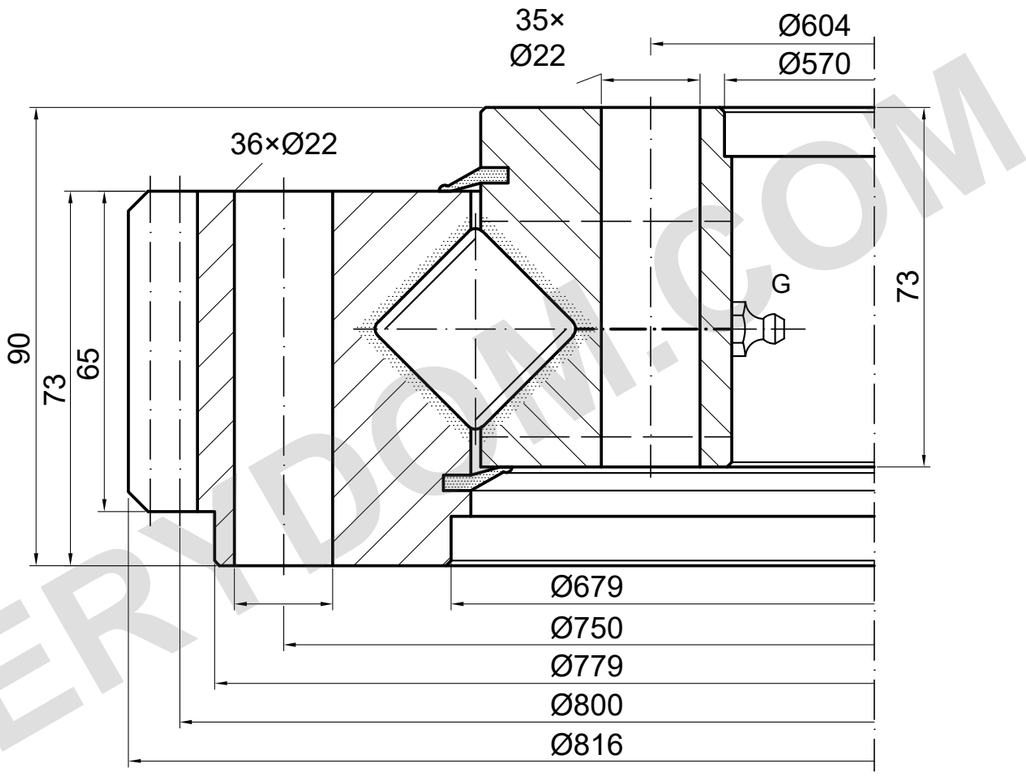

m=8 z=100 α=20°

НЕСУЩАЯ СПОСОБНОСТЬ

E.816.30.15.D.1-RV | Кривая нагрузки 1

Кривая каталога; нужен подробный чертёж

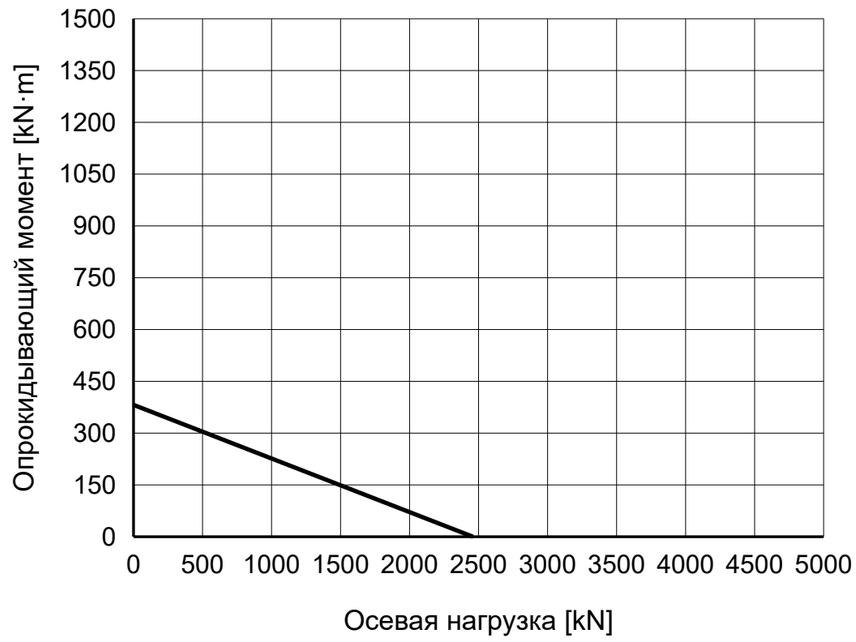

ПРИМЕЧАНИЯ

Размеры в mm. Справочный чертёж; не измерять по масштабу.

Источник: TGB ED.7 (2021); размеры на с. 20; график нагрузки на с. 20, 1.

Каталог 36−1; положение пропуска и смазку подтвердить.

TGB E.816.30.15.D.1-RV — Страница изделия | MERYDOM

MERYDOM
Перекрёстно-роликовое опорно-поворотное устройство
E.816.30.15.D.1-RV
ИСТОЧНИК: TGB / E.30.D-R
СПРАВОЧНО | NTS | mm | Лист 1/1

MERYDOM.COM