SECCIÓN DEL RODAMIENTO

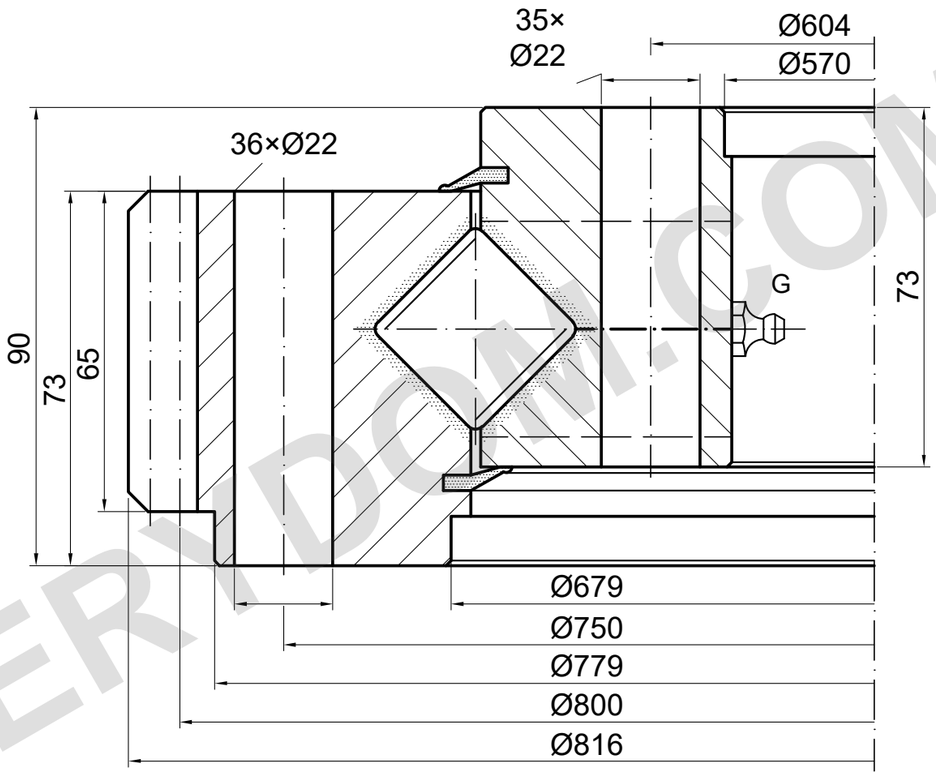

m=8 z=100 α=20°

CAPACIDAD DE CARGA

E.816.30.15.D.1-RV | Curva de carga 1

Curva de catálogo; se requiere plano detallado

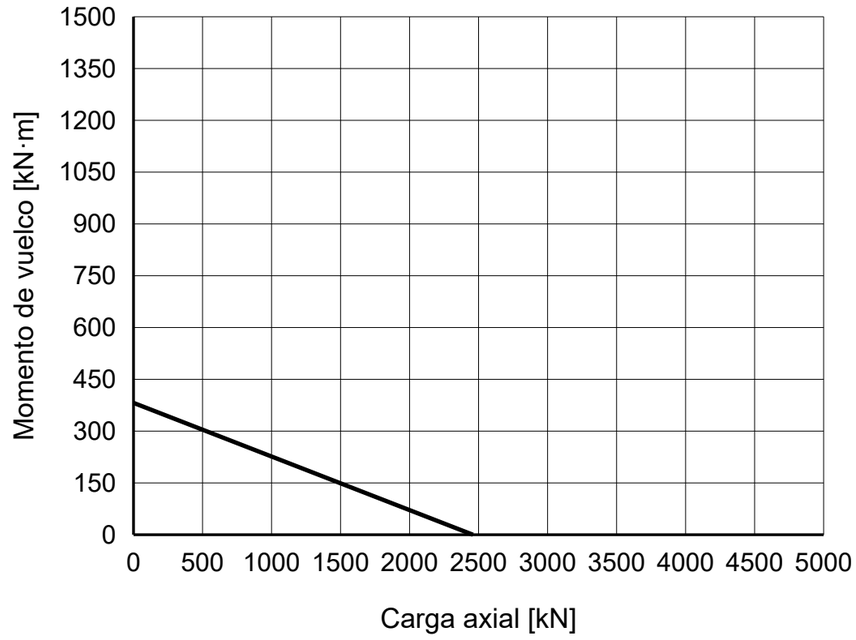

NOTAS DE REFERENCIA

Dimensiones en mm. Plano de referencia; no medir a escala.

Fuente: TGB ED.7 (2021); dimensiones pág. 20; curva de carga pág. 20, 1.

Catálogo 36−1; confirmar posición omitida y lubricación.

TGB E.816.30.15.D.1-RV — Página del producto | MERYDOM

MERYDOM
Corona de giro de rodillos cruzados
E.816.30.15.D.1-RV
REFERENCIA: TGB / E.30.D-R
REFERENCIA | NTS | mm | Hoja 1/1

MERYDOM.COM