RULMAN KESİTİ

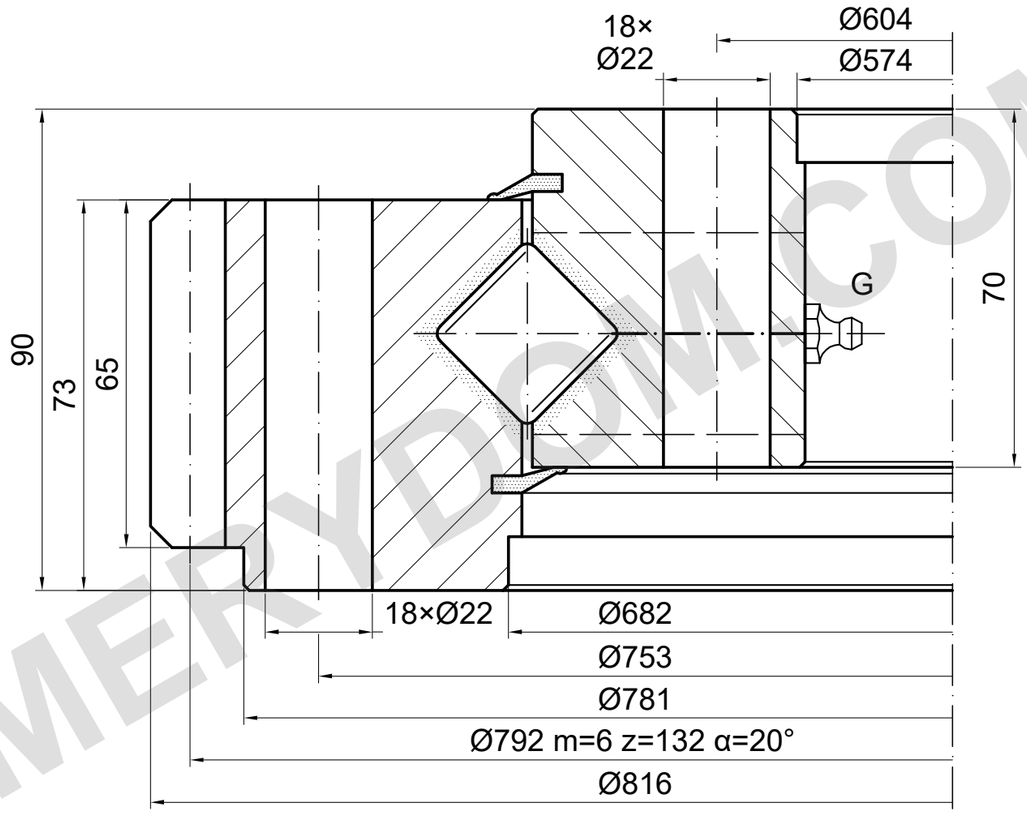

YÜK KAPASİTESİ

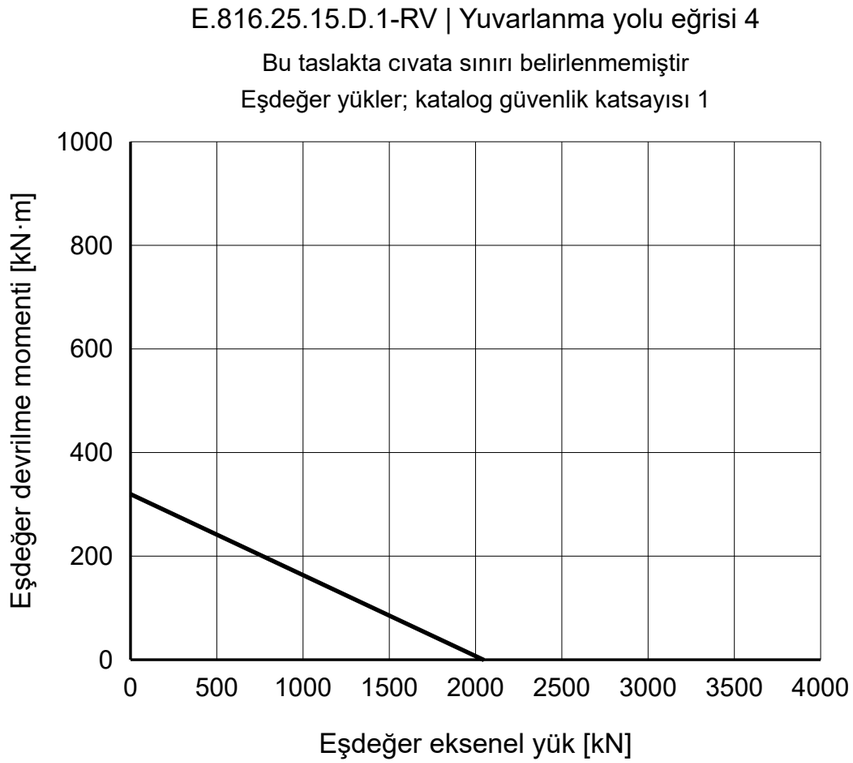

REFERANS NOTLARI

Ölçüler mm cinsindendir. Referans çizim; ölçekten ölçmeyin.

Kaynak: TGB ED.7 (2021); ölçüler s. 19; yük eğrisi s. 19, 4.

Montaj konumları ve G bilgileri doğrulanmalıdır.

TGB E.816.25.15.D.1-RV — Ürün sayfası | MERYDOM

MERYDOM
Çapraz makaralı döner tabla rulmanı
E.816.25.15.D.1-RV
REFERANS: TGB / E.16-25.D-R
REFERANS | NTS | mm | Sayfa 1/1

MERYDOM.COM