LAGERSCHNITT

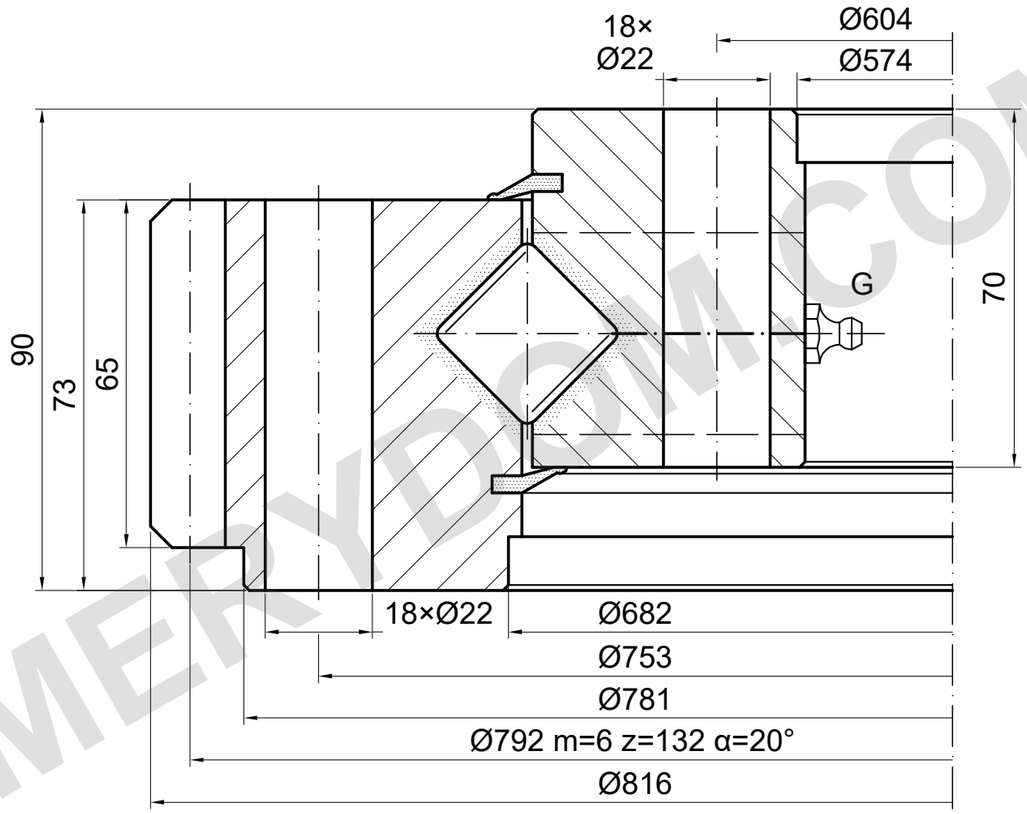

TRAGFÄHIGKEIT

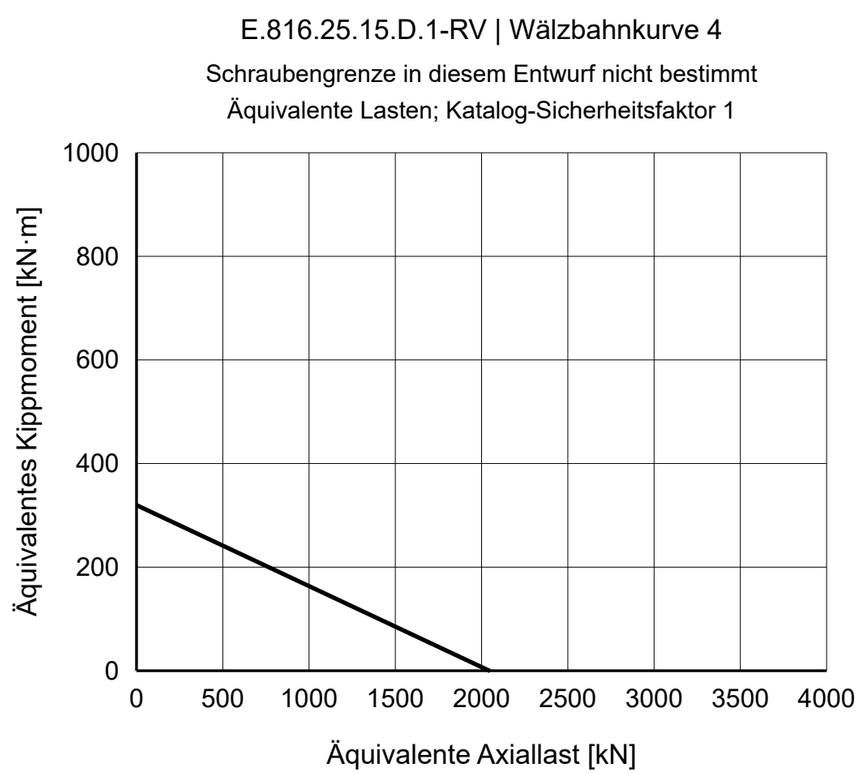

REFERENZHINWEISE

Maße in mm. Referenzzeichnung; nicht maßstäblich messen.

Quelle: TGB ED.7 (2021); Maße S. 19; Lastdiagramm S. 19, 4.

Montagepositionen und G-Angaben sind zu bestätigen.

TGB E.816.25.15.D.1-RV — Produktseite | MERYDOM

MERYDOM
Kreuzrollen-Drehverbindung
E.816.25.15.D.1-RV
REFERENZ: TGB / E.16-25.D-R
REFERENZ | NTS | mm | Blatt 1/1

MERYDOM.COM