SEZIONE DEL CUSCINETTO

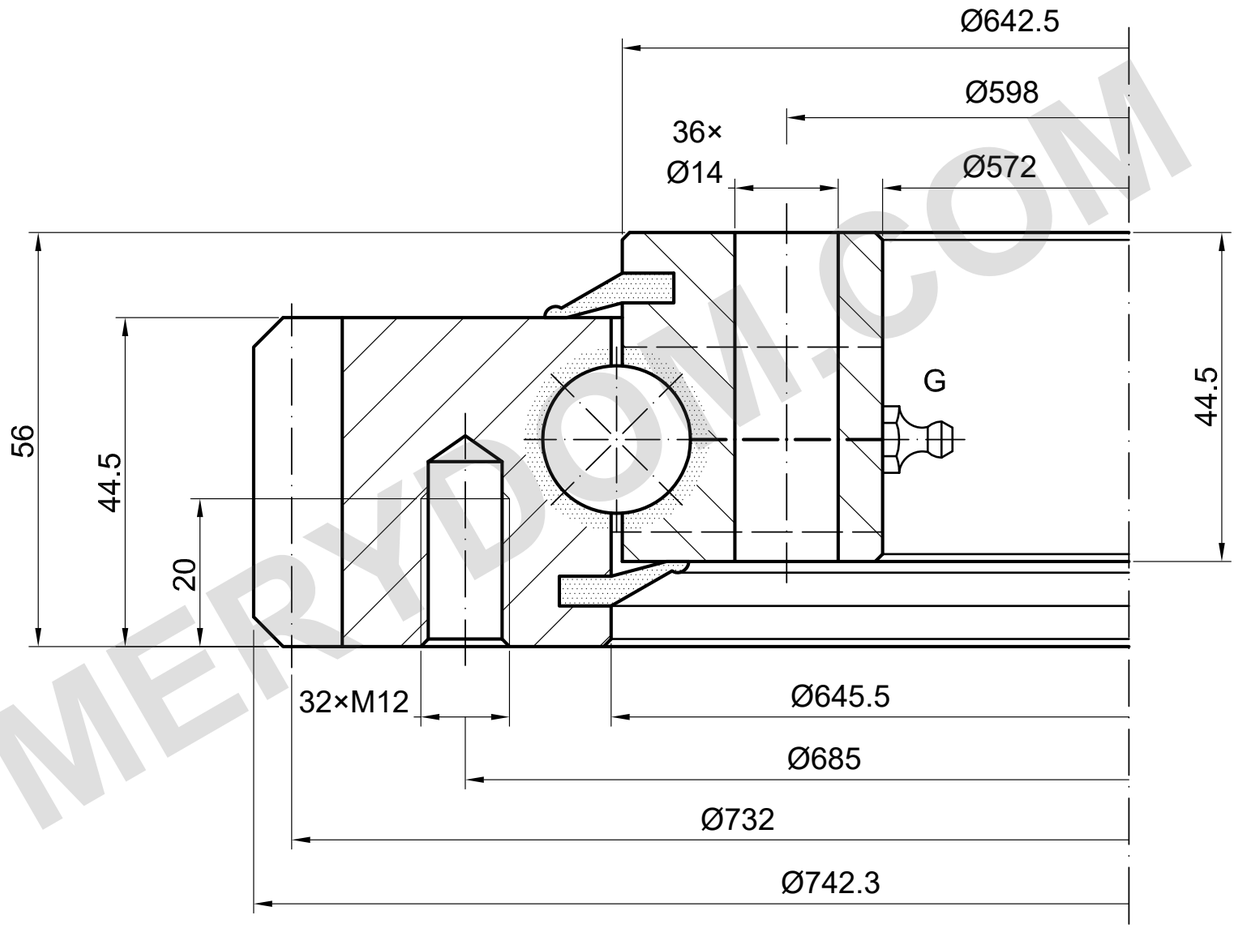

CAPACITÀ DI CARICO

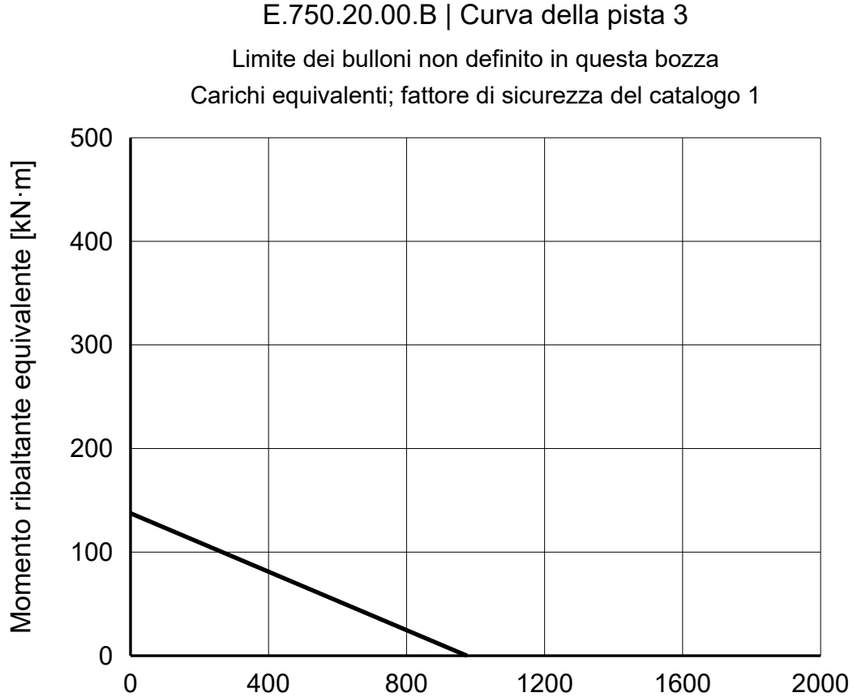

32 × M12 / Ø685 | 36 × Ø14 / Ø598
m 6 | z 122 | 20° | 4 × M8×1

NOTE DI RIFERIMENTO

Dimensioni in mm. Disegno di riferimento; non misurare in scala.

Fonte: TGB ED.7 (2021); dimensioni p. 15; curva di carico p. 15, 3.

Dati e posizioni di montaggio da confermare.

TGB E.750.20.00.B — Pagina del prodotto | MERYDOM

MERYDOM
Ralla a sfere a una fila
E.750.20.00.B
RIFERIMENTO: TGB / E.20.B
RIFERIMENTO | NTS | mm | Foglio 1/1

MERYDOM.COM