## РАЗРЕЗ ПОДШИПНИКА

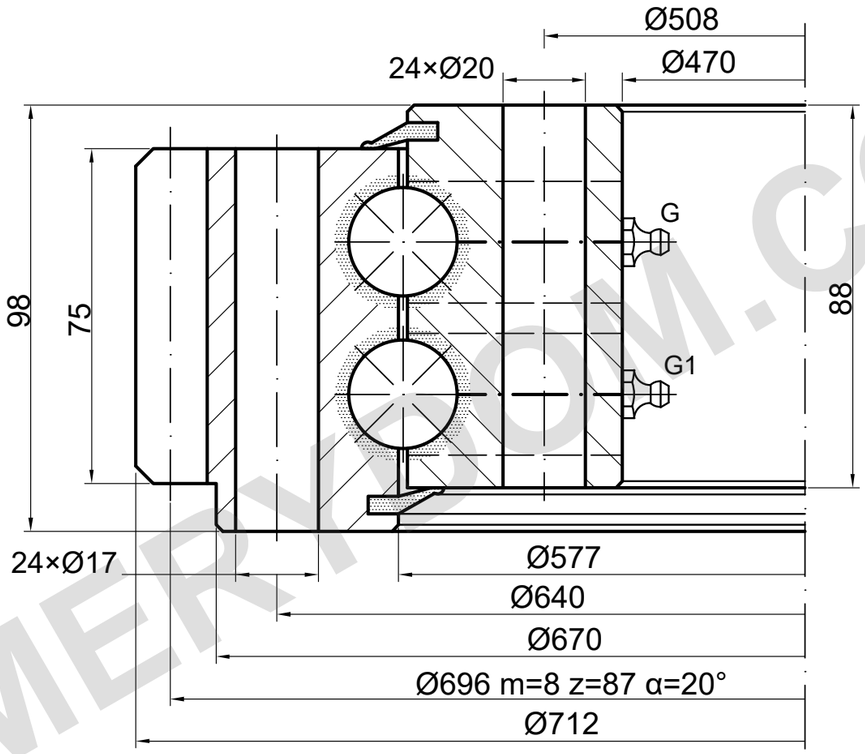


Точки смазки условны; количество и расположение уточнить.

## НЕСУЩАЯ СПОСОБНОСТЬ

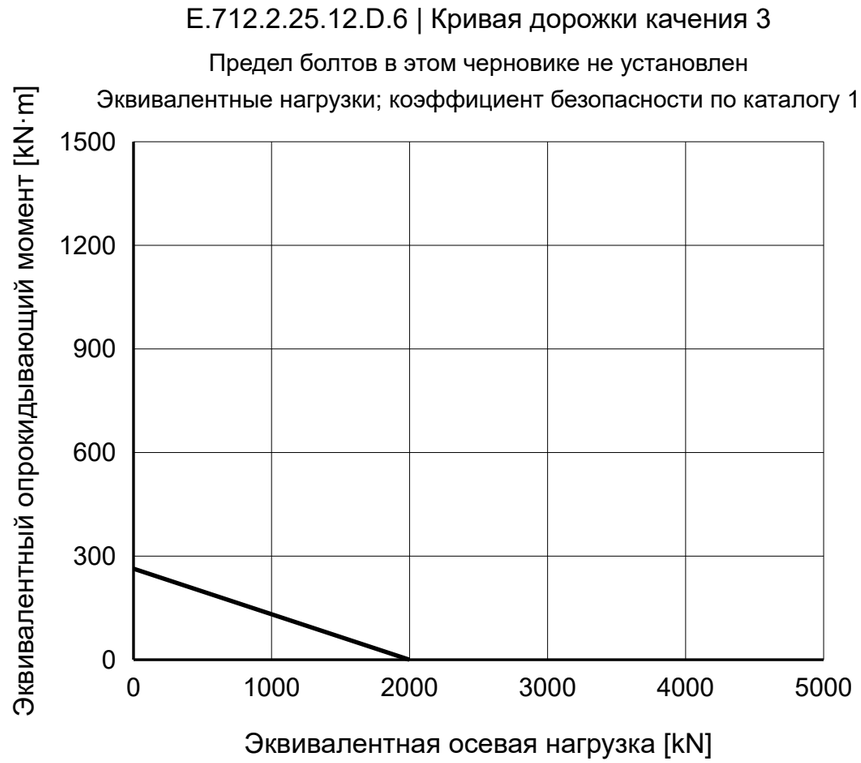


### ПРИМЕЧАНИЯ

Размеры в mm. Справочный чертёж; не измерять по масштабу.

Источник: TGB ED.7 (2021); размеры на с. 19; график нагрузки на с. 19, 3.

Монтажные данные и положения требуют подтверждения.

TGB E.712.2.25.12.D.6 — Страница изделия | MERYDOM

| |
|---|
| **MERYDOM** |
| Двухрядное шариковое опорно-поворотное устройство |
| **E.712.2.25.12.D.6** |
| ИСТОЧНИК: TGB / E.2.20-22-25.D |
| СПРАВОЧНО \| NTS \| mm \| Лист 1/1 |

MERYDOM.COM