SEÇÃO DO ROLAMENTO

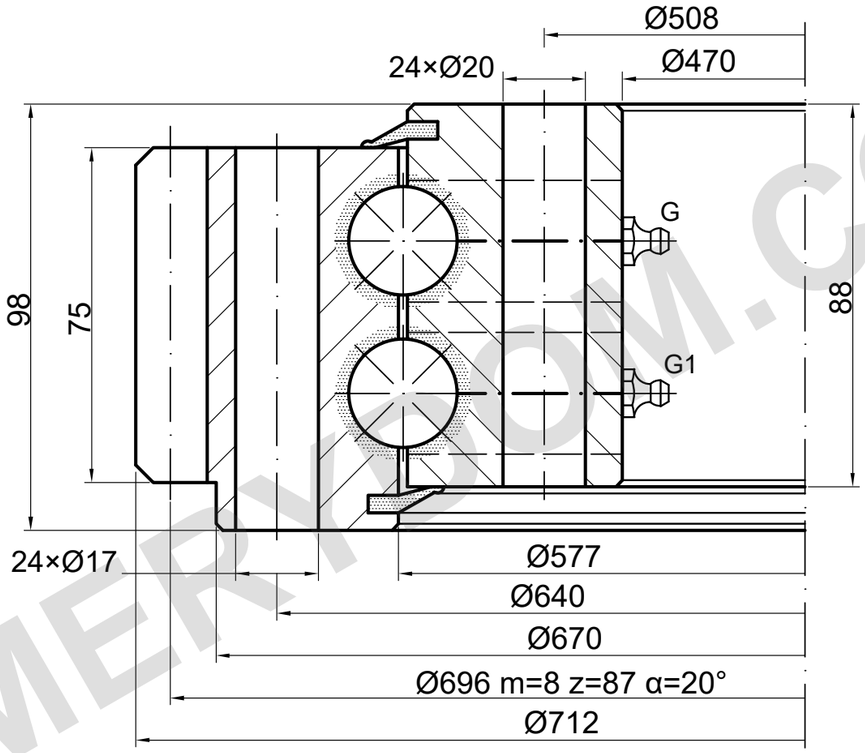

Pontos de lubrificação ilustrativos; confirme quantidade e posição.

CAPACIDADE DE CARGA

E.712.2.25.12.D.6 | Curva da pista 3

Limite dos parafusos não definido neste rascunho

Cargas equivalentes; fator de segurança do catálogo 1

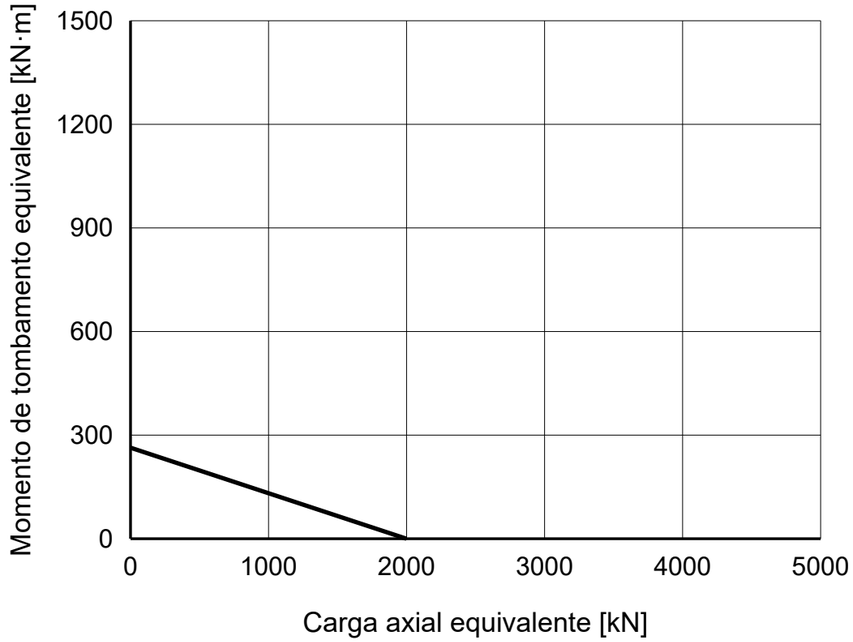

NOTAS DE REFERÊNCIA

Dimensões em mm. Desenho de referência; não medir em escala.

Fonte: TGB ED.7 (2021); dimensões p. 19; curva de carga p. 19, 3.

Dados e posições de montagem devem ser confirmados.

TGB E.712.2.25.12.D.6 — Página do produto | MERYDOM

MERYDOM
Rolamento de giro de esferas de duas carreiras
E.712.2.25.12.D.6
REFERÊNCIA: TGB / E.2.20-22-25.D
REFERÊNCIA | NTS | mm | Folha 1/1

MERYDOM.COM