LAGERSCHNITT

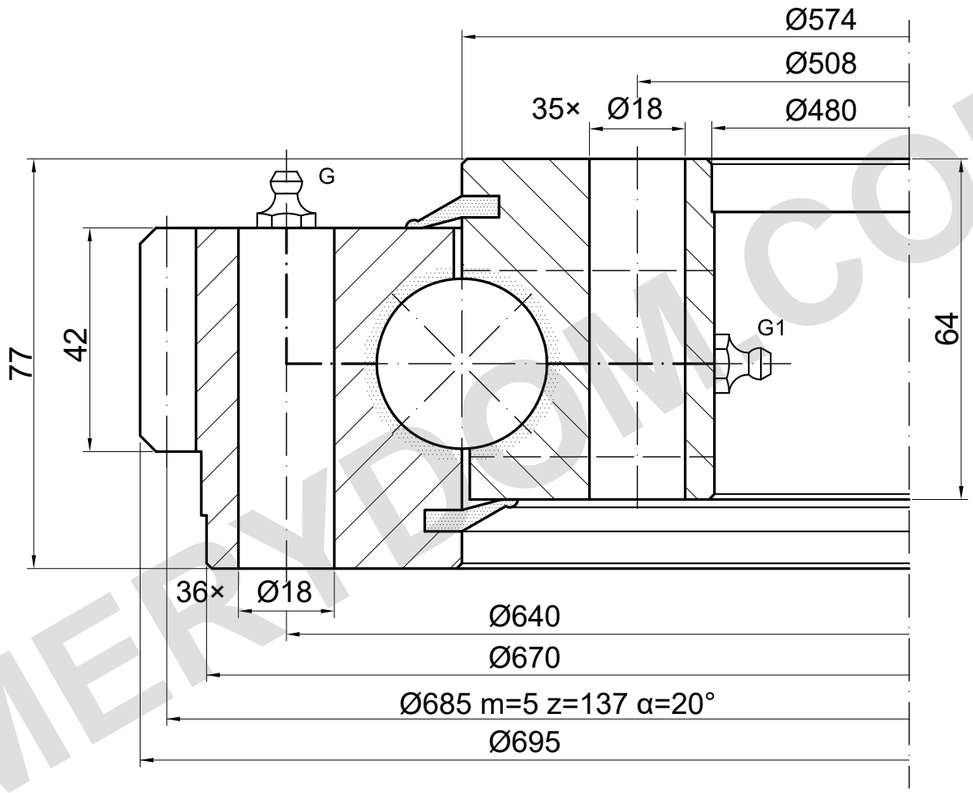

TRAGFÄHIGKEIT

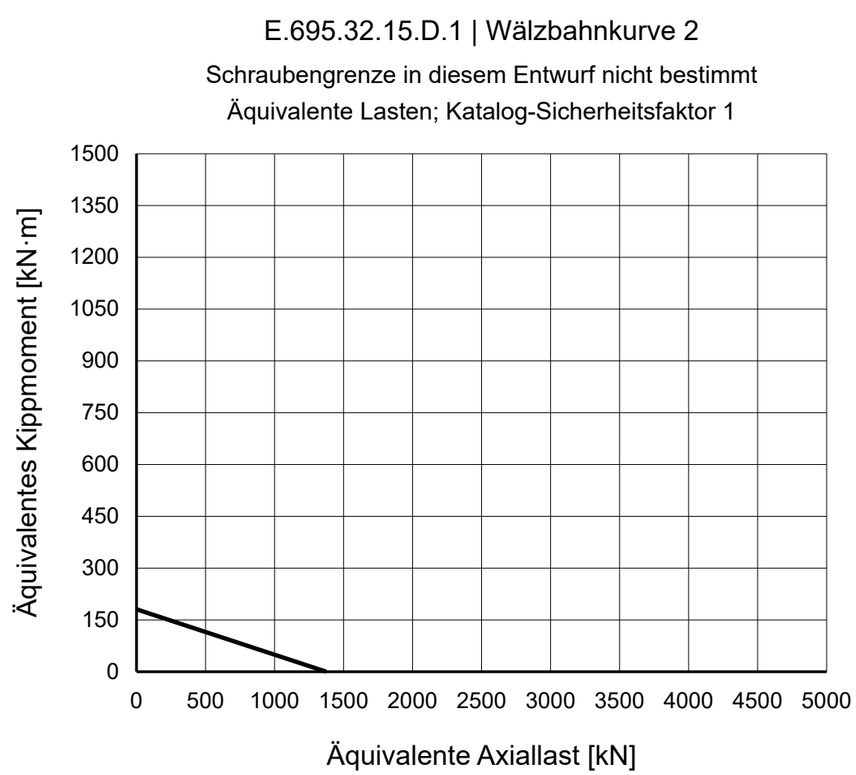

REFERENZHINWEISE

Maße in mm. Referenzzeichnung; nicht maßstäblich messen.

Quelle: TGB ED.7 (2021); Maße S. 18; Lastdiagramm S. 18, 2.

Bohrungsteilung, fehlende Position und G/G1 ungeklärt; innen 36−1 = 35.

TGB E.695.32.15.D.1 — Produktseite | MERYDOM

MERYDOM
Einreihiger Kugeldrehkranz
E.695.32.15.D.1
REFERENZ: TGB / E.32.D
REFERENZ | NTS | mm | Blatt 1/1

MERYDOM.COM