SEZIONE DEL CUSCINETTO

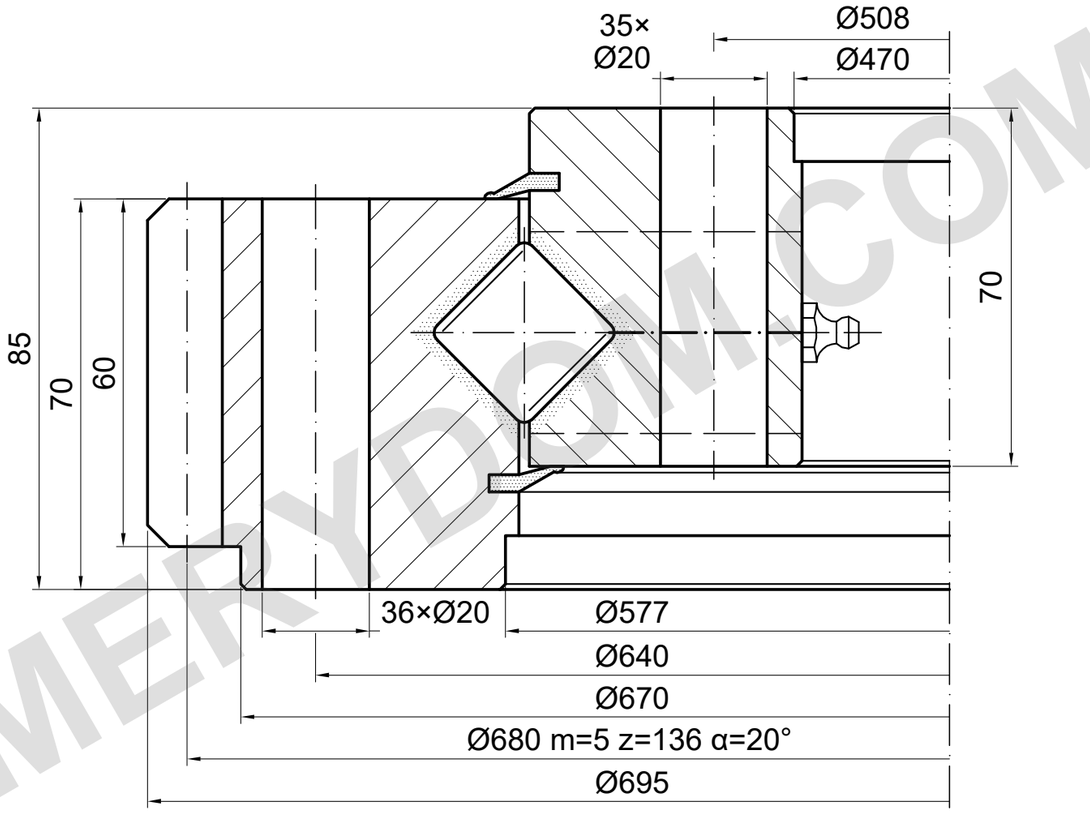

CAPACITÀ DI CARICO

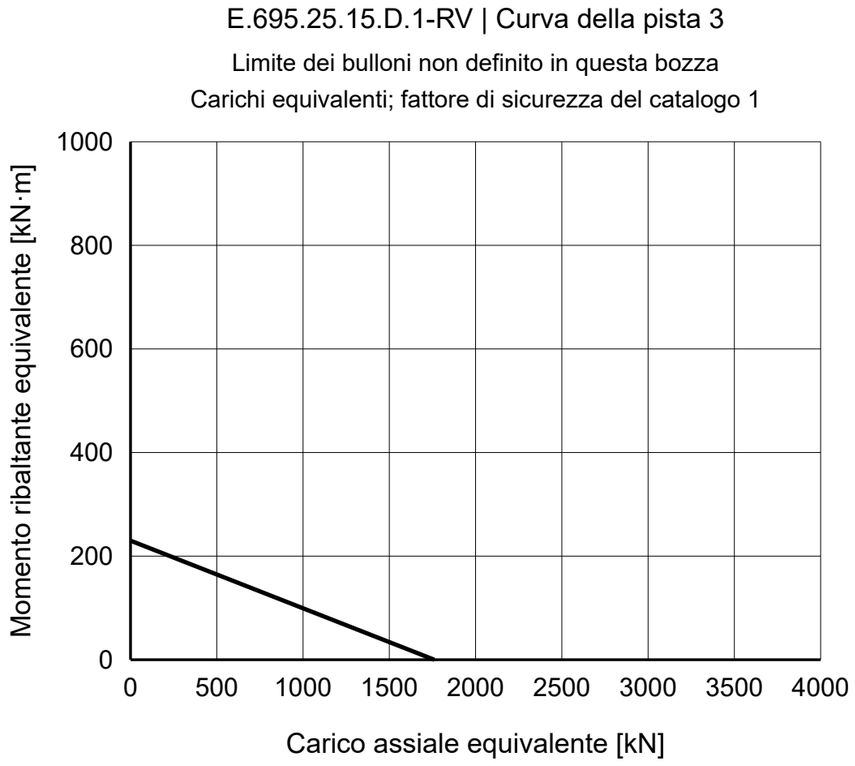

NOTE DI RIFERIMENTO

Dimensioni in mm. Disegno di riferimento; non misurare in scala.

Fonte: TGB ED.7 (2021); dimensioni p. 19; curva di carico p. 19, 3.

Catalogo 36−1; confermare posizione mancante e lubrificazione.

TGB E.695.25.15.D.1-RV — Pagina del prodotto | MERYDOM

MERYDOM
Ralla a rulli incrociati
E.695.25.15.D.1-RV
RIFERIMENTO: TGB / E.16-25.D-R
RIFERIMENTO | NTS | mm | Foglio 1/1

MERYDOM.COM