SEÇÃO DO ROLAMENTO

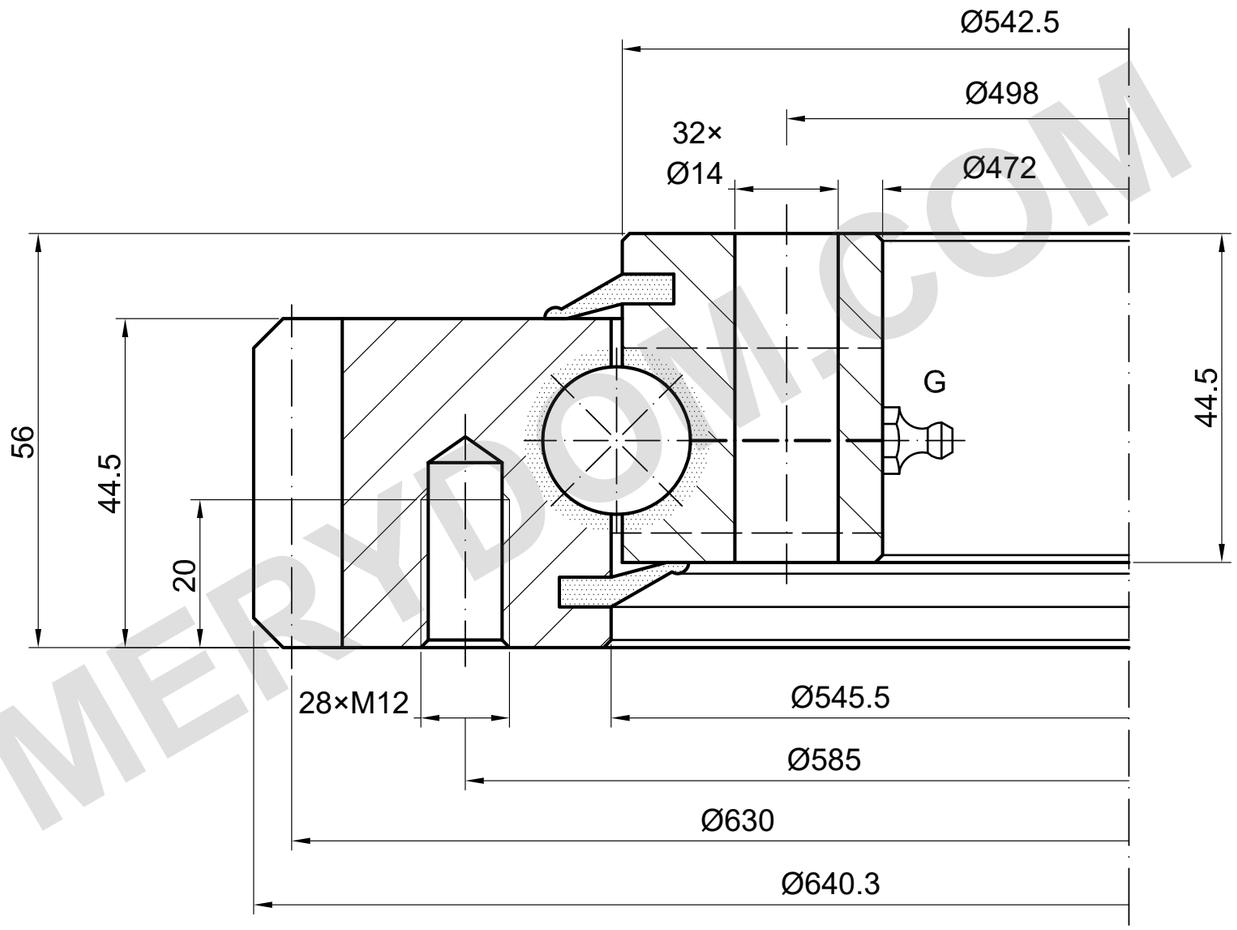

CAPACIDADE DE CARGA

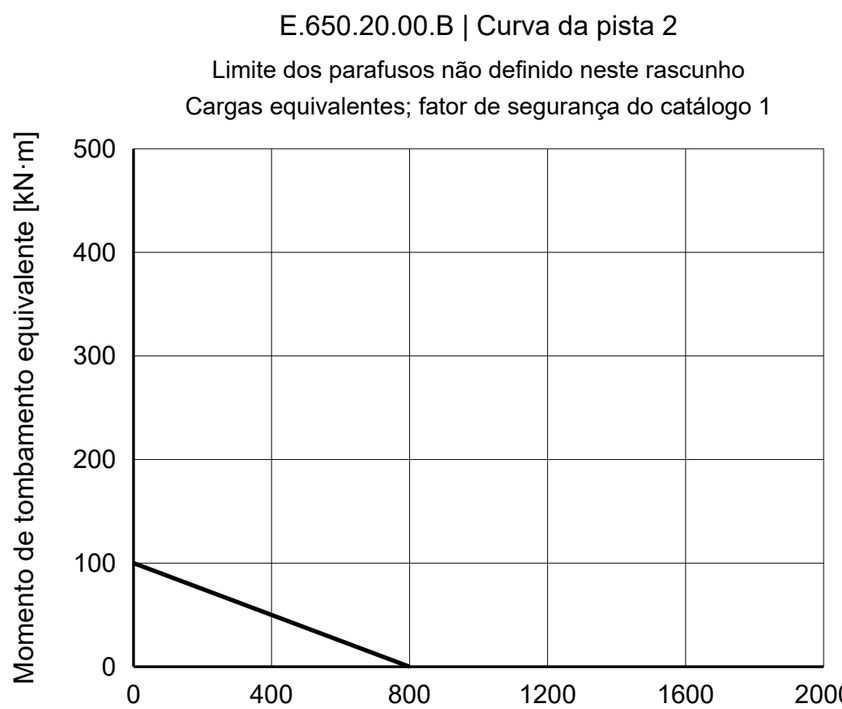

28 × M12 / Ø585 | 32 × Ø14 / Ø498

m 6 | z 105 | 20° | 4 × M8×1

NOTAS DE REFERÊNCIA

Dimensões em mm. Desenho de referência; não medir em escala.

Fonte: TGB ED.7 (2021); dimensões p. 15; curva de carga p. 15, 2.

Dados e posições de montagem devem ser confirmados.

TGB E.650.20.00.B — Página do produto | MERYDOM

MERYDOM
Rolamento de giro de uma carreira de esferas
E.650.20.00.B
REFERÊNCIA: TGB / E.20.B
REFERÊNCIA | NTS | mm | Folha 1/1

MERYDOM.COM