SECCIÓN DEL RODAMIENTO

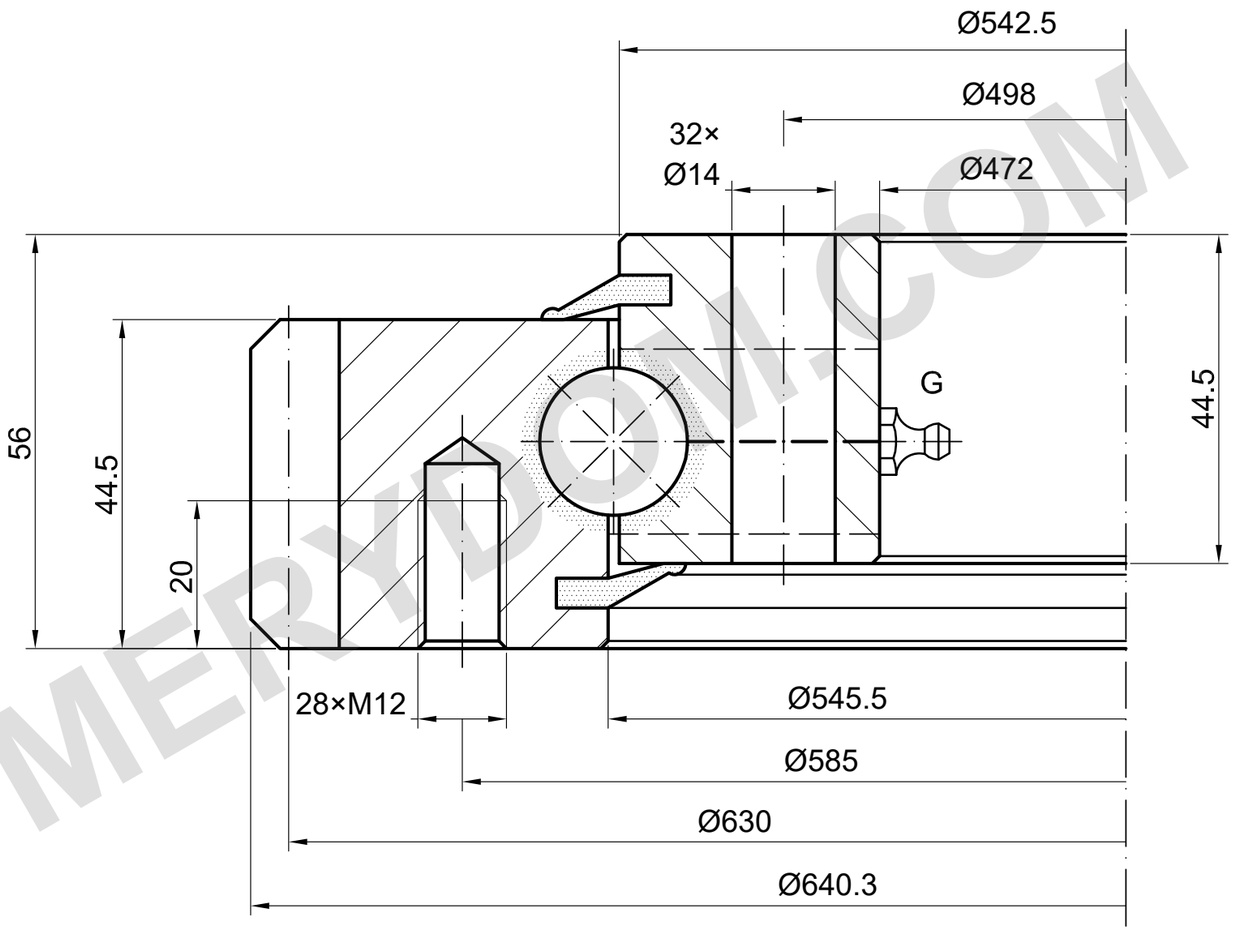

CAPACIDAD DE CARGA

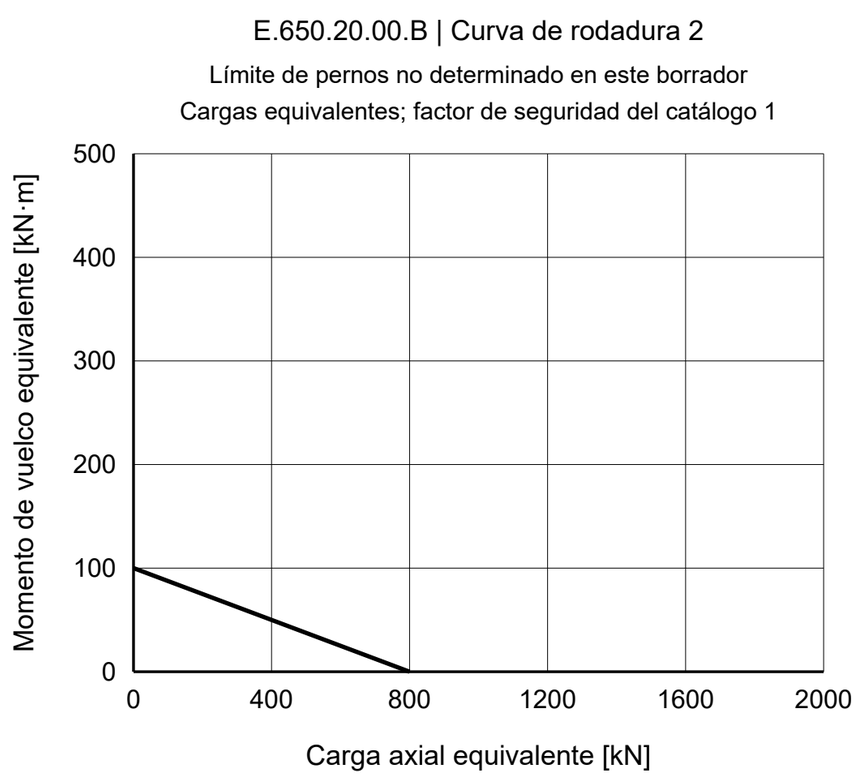

28 × M12 / Ø585 | 32 × Ø14 / Ø498
m 6 | z 105 | 20° | 4 × M8×1

NOTAS DE REFERENCIA

Dimensiones en mm. Plano de referencia; no medir a escala.

Fuente: TGB ED.7 (2021); dimensiones pág. 15; curva de carga pág. 15, 2.

Los datos y las posiciones de montaje deben confirmarse.

TGB E.650.20.00.B — Página del producto | MERYDOM

MERYDOM
Corona de giro de bolas de una hilera
E.650.20.00.B
REFERENCIA: TGB / E.20.B
REFERENCIA | NTS | mm | Hoja 1/1

MERYDOM.COM