РАЗРЕЗ ПОДШИПНИКА

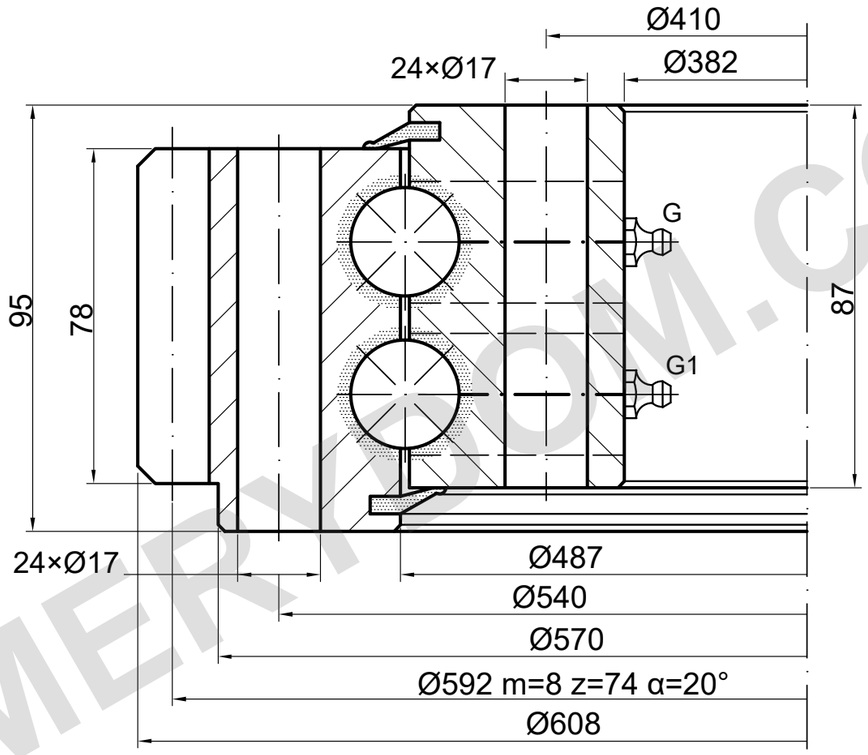

Точки смазки условны; количество и расположение уточнить.

НЕСУЩАЯ СПОСОБНОСТЬ

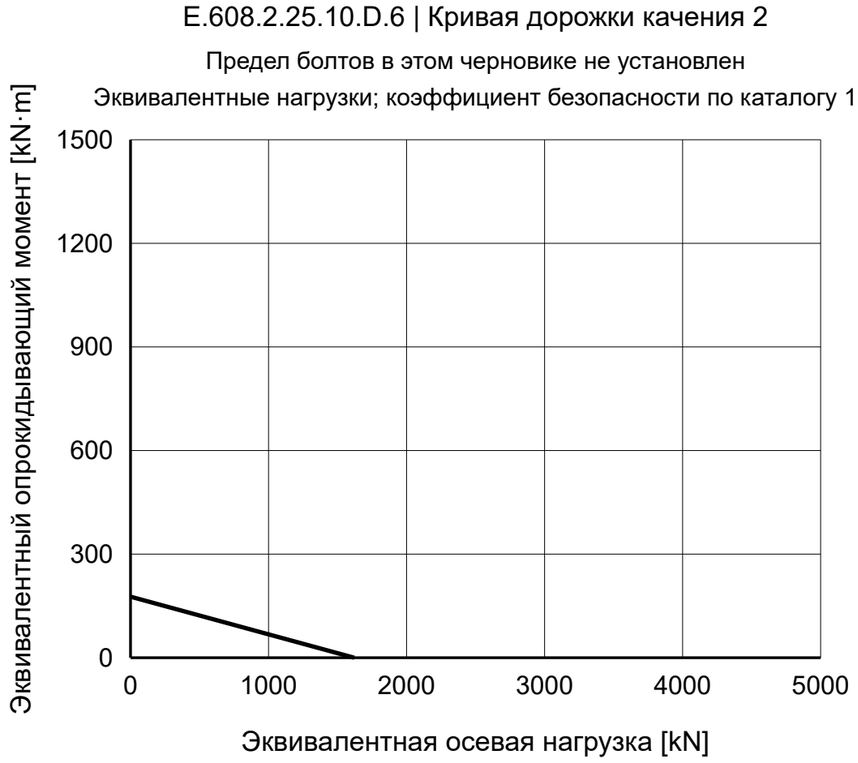

ПРИМЕЧАНИЯ

Размеры в mm. Справочный чертёж; не измерять по масштабу.

Источник: TGB ED.7 (2021); размеры на с. 19; график нагрузки на с. 19, 2.

Монтажные данные и положения требуют подтверждения.

TGB E.608.2.25.10.D.6 — Страница изделия | MERYDOM

MERYDOM
Двухрядное шариковое опорно-поворотное устройство
E.608.2.25.10.D.6
ИСТОЧНИК: TGB / E.2.20-22-25.D
СПРАВОЧНО | NTS | mm | Лист 1/1

MERYDOM.COM