SEÇÃO DO ROLAMENTO

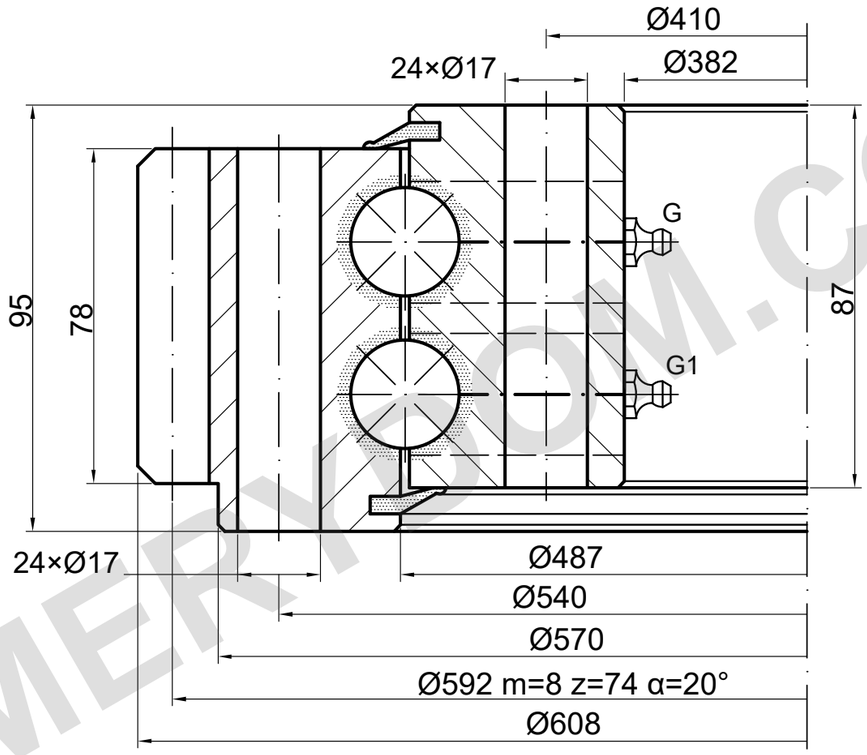

Pontos de lubrificação ilustrativos; confirme quantidade e posição.

CAPACIDADE DE CARGA

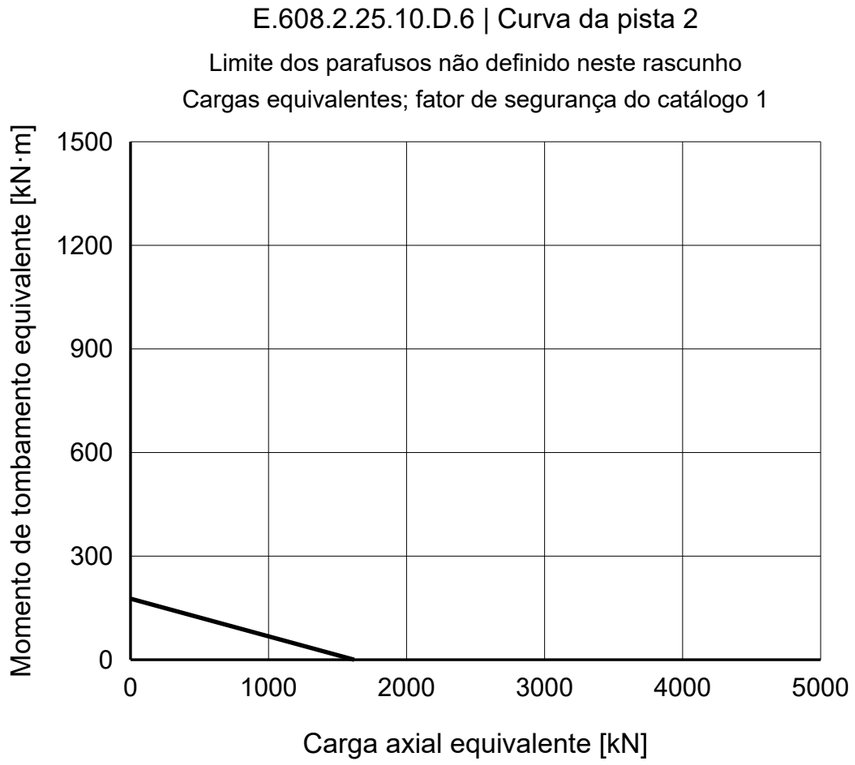

NOTAS DE REFERÊNCIA

Dimensões em mm. Desenho de referência; não medir em escala.

Fonte: TGB ED.7 (2021); dimensões p. 19; curva de carga p. 19, 2.

Dados e posições de montagem devem ser confirmados.

TGB E.608.2.25.10.D.6 — Página do produto | MERYDOM

MERYDOM
Rolamento de giro de esferas de duas carreiras
E.608.2.25.10.D.6
REFERÊNCIA: TGB / E.2.20-22-25.D
REFERÊNCIA | NTS | mm | Folha 1/1

MERYDOM.COM