RULMAN KESİTİ

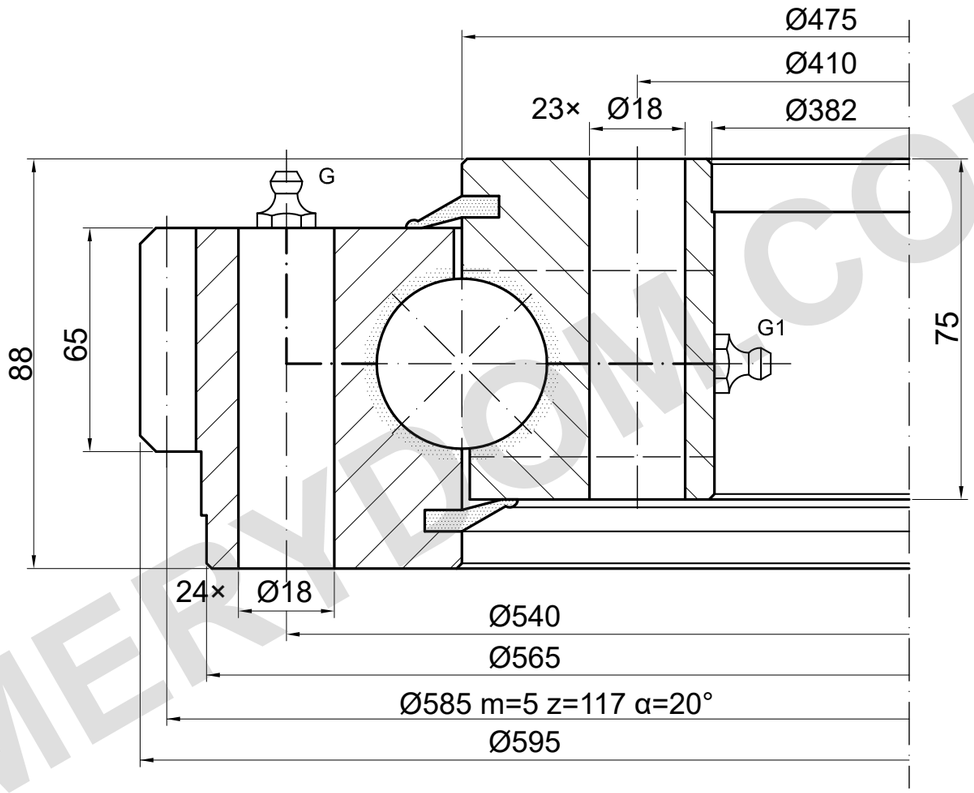

YÜK KAPASİTESİ

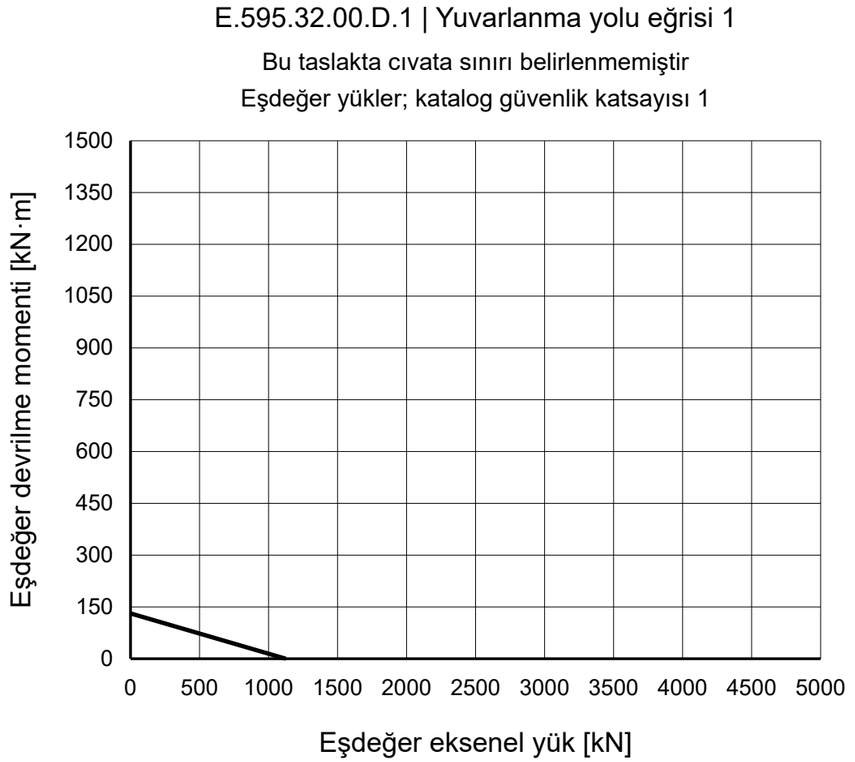

MERYDOM.COM

REFERANS NOTLARI

Ölçüler mm cinsindendir. Referans çizim; ölçekten ölçmeyin.

Kaynak: TGB ED.7 (2021); ölçüler s. 18; yük eğrisi s. 18, 1.

ED.7: içte 24−1 = 23; Matis 24.I belirsiz. Delik bölümü, eksik konum ve G/G1 doğrulanmadı.

TGB E.595.32.00.D.1 — Ürün sayfası | MERYDOM

MERYDOM
Tek sıralı bilyalı döner tabla rulmanı
E.595.32.00.D.1
REFERANS: TGB / E.32.D
REFERANS | NTS | mm | Sayfa 1/1