РАЗРЕЗ ПОДШИПНИКА

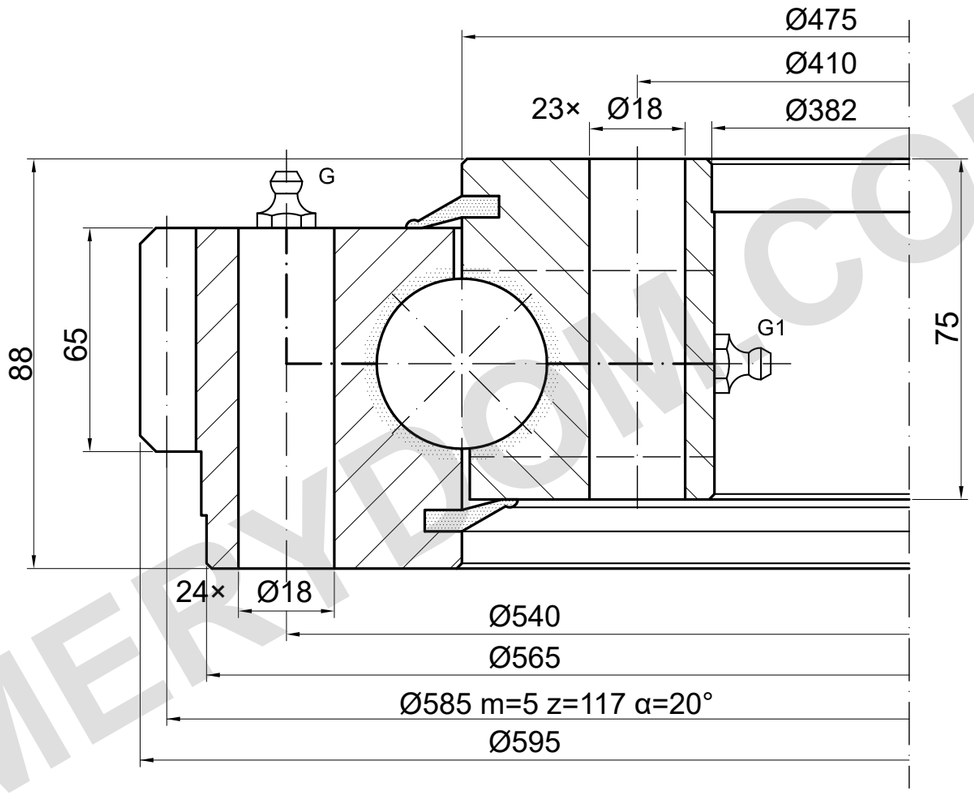

НЕСУЩАЯ СПОСОБНОСТЬ

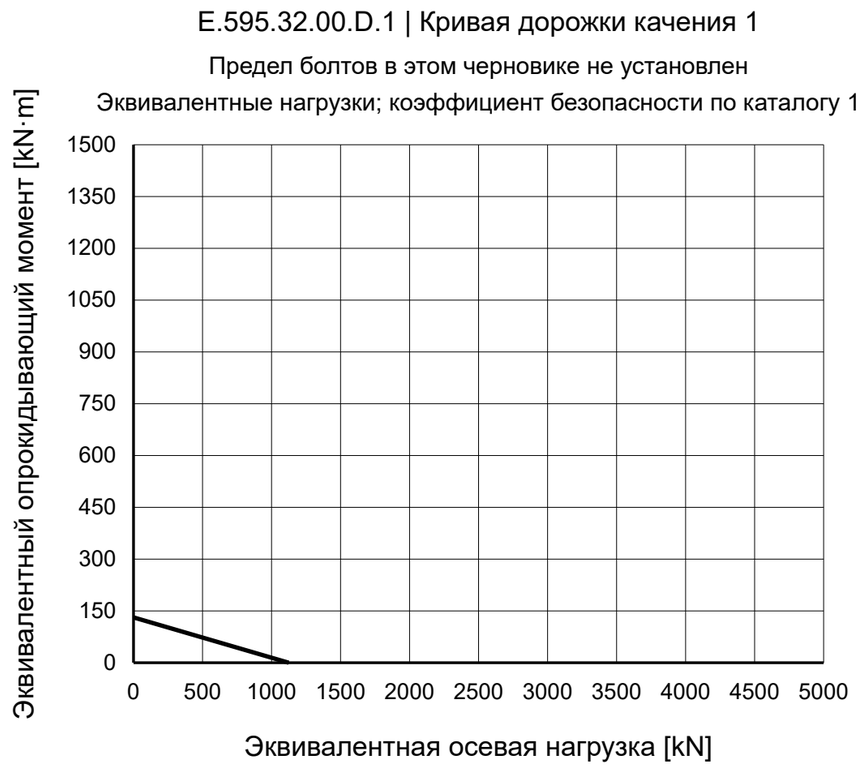

ПРИМЕЧАНИЯ

Размеры в mm. Справочный чертёж; не измерять по масштабу.

Источник: TGB ED.7 (2021); размеры на с. 18; график нагрузки на с. 18, 1.

ED.7: внутри 24−1 = 23; Matis 24.I неясно. Деление, пропуск и G/G1 не подтверждены.

TGB E.595.32.00.D.1 — Страница изделия | MERYDOM

MERYDOM
Однорядное шариковое опорно-поворотное устройство
E.595.32.00.D.1
ИСТОЧНИК: TGB / E.32.D
СПРАВОЧНО | NTS | mm | Лист 1/1

MERYDOM.COM