SEÇÃO DO ROLAMENTO

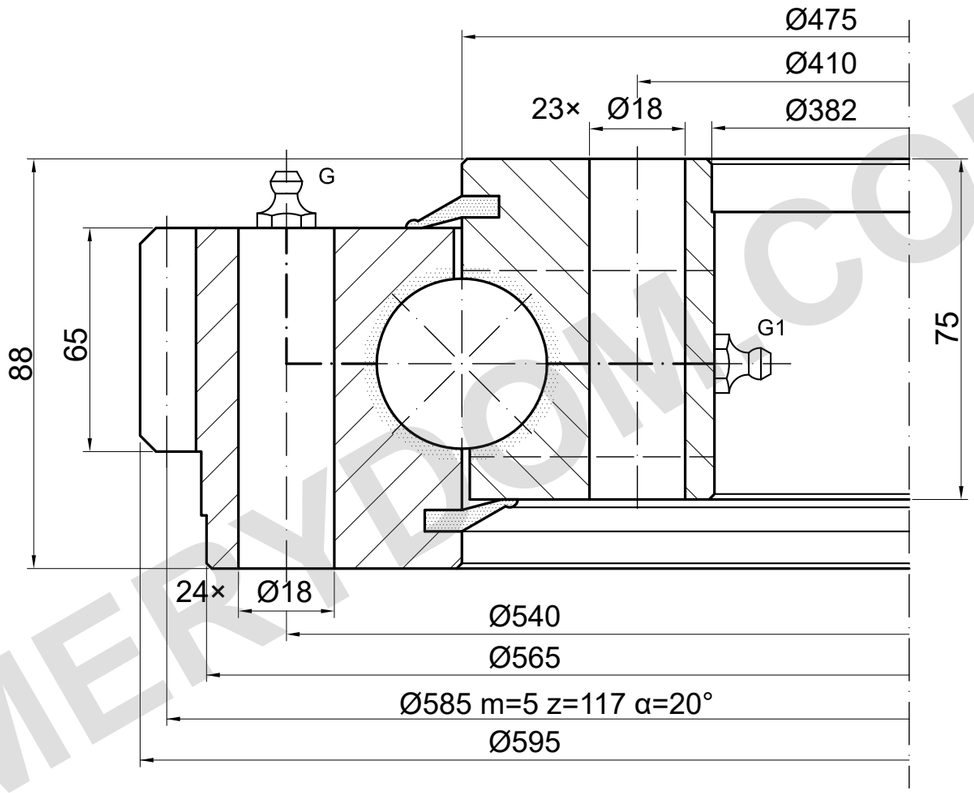

CAPACIDADE DE CARGA

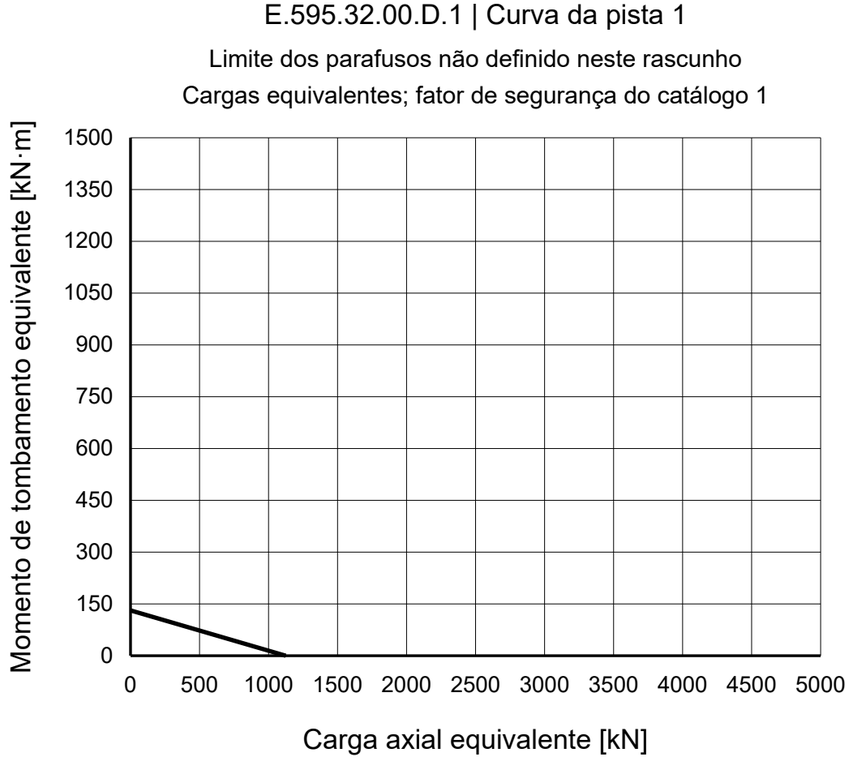

NOTAS DE REFERÊNCIA

Dimensões em mm. Desenho de referência; não medir em escala.

Fonte: TGB ED.7 (2021); dimensões p. 18; curva de carga p. 18, 1.

ED.7: interno 24−1 = 23; Matis 24.I indefinido. Divisão, furo ausente e G/G1 não confirmados.

TGB E.595.32.00.D.1 — Página do produto | MERYDOM

MERYDOM
Rolamento de giro de esferas de uma carreira
E.595.32.00.D.1
REFERÊNCIA: TGB / E.32.D
REFERÊNCIA | NTS | mm | Folha 1/1

MERYDOM.COM