SECCIÓN DEL RODAMIENTO

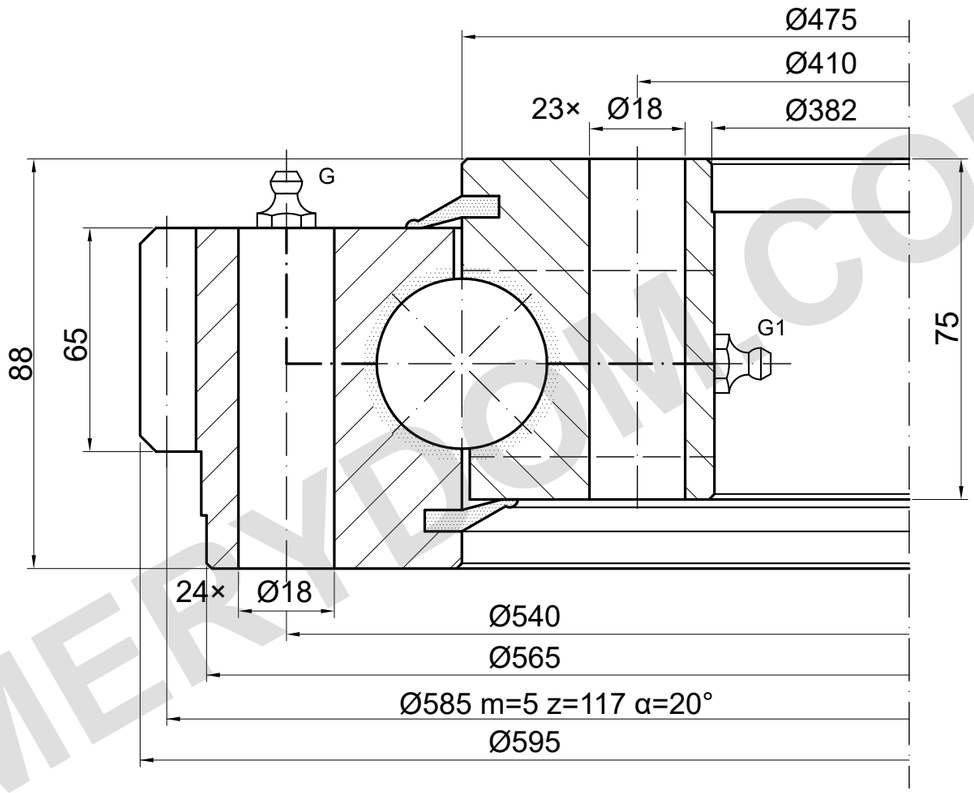

CAPACIDAD DE CARGA

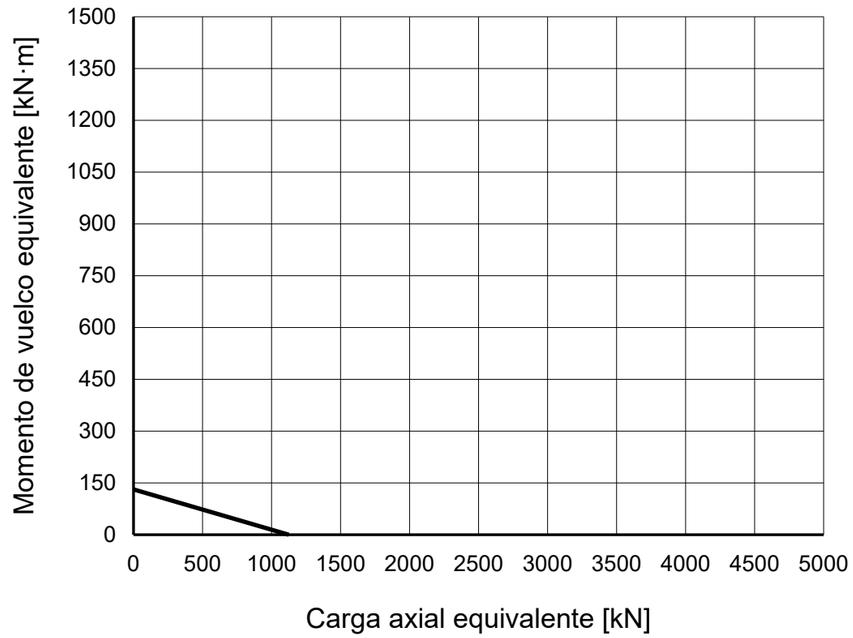

NOTAS DE REFERENCIA

Dimensiones en mm. Plano de referencia; no medir a escala.

Fuente: TGB ED.7 (2021); dimensiones pág. 18; curva de carga pág. 18, 1.

ED.7: interior 24−1 = 23; Matis 24.I sin aclarar. División, omisión y G/G1 sin confirmar.

TGB E.595.32.00.D.1 — Página del producto | MERYDOM

MERYDOM
Corona de giro de bolas de una hilera
E.595.32.00.D.1
REFERENCIA: TGB / E.32.D
REFERENCIA | NTS | mm | Hoja 1/1

MERYDOM.COM