SEÇÃO DO ROLAMENTO

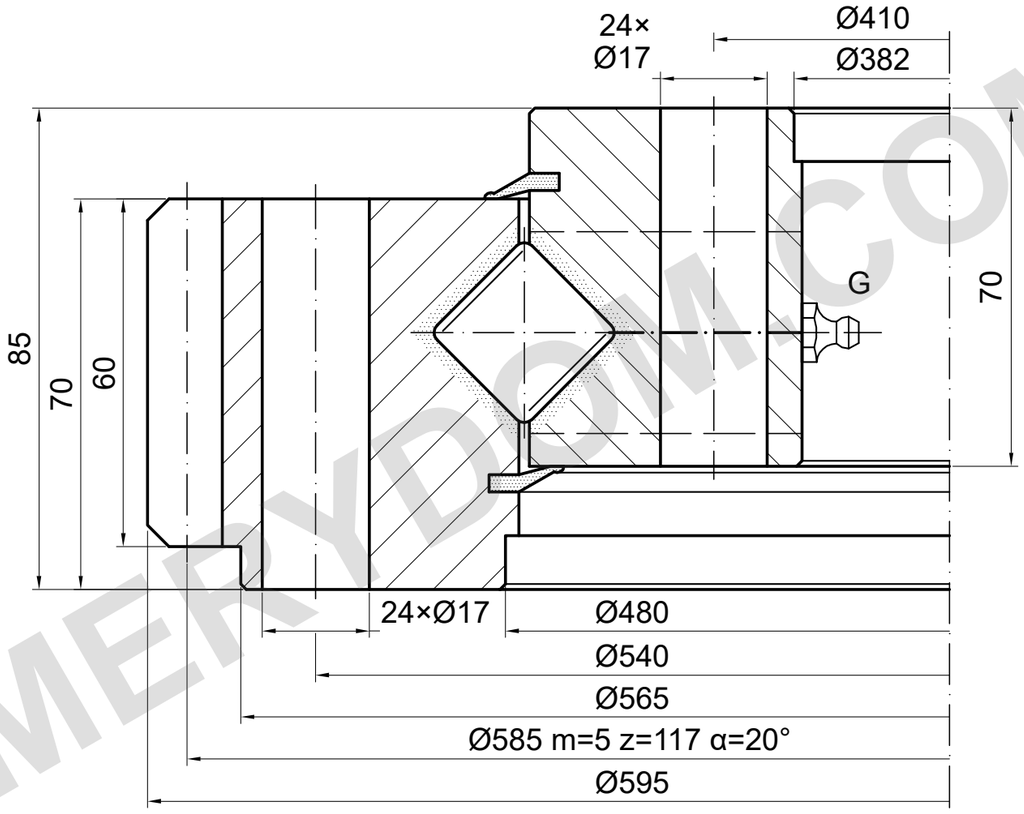

CAPACIDADE DE CARGA

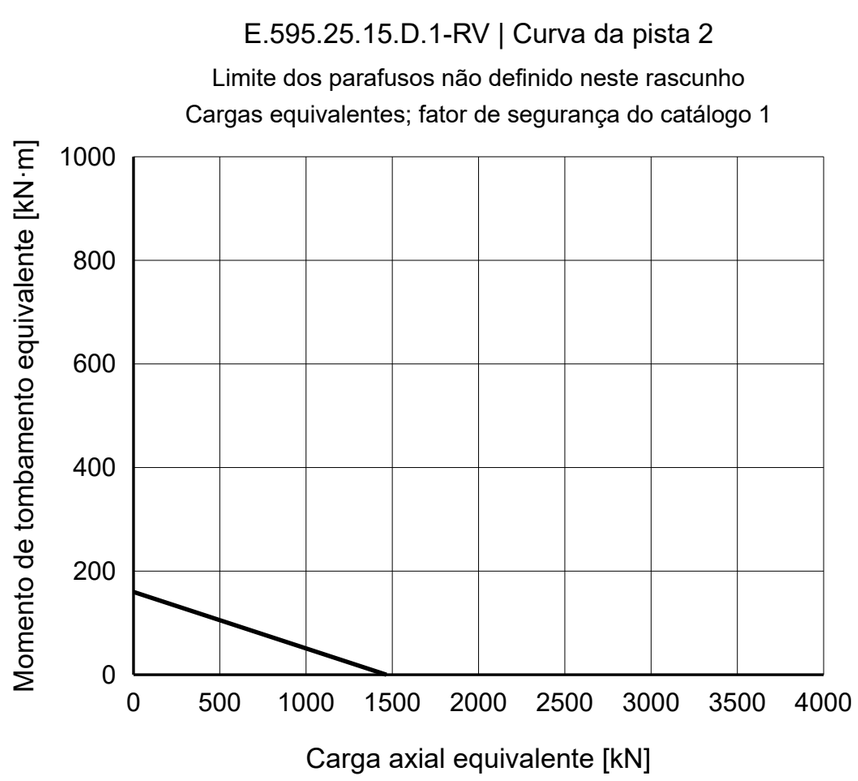

NOTAS DE REFERÊNCIA

Dimensões em mm. Desenho de referência; não medir em escala.

Fonte: TGB ED.7 (2021); dimensões p. 19; curva de carga p. 19, 2.

Posições de montagem e dados de G devem ser confirmados.

TGB E.595.25.15.D.1-RV — Página do produto | MERYDOM

MERYDOM
Rolamento de giro de rolos cruzados
E.595.25.15.D.1-RV
REFERÊNCIA: TGB / E.16-25.D-R
REFERÊNCIA | NTS | mm | Folha 1/1

MERYDOM.COM