SEÇÃO DO ROLAMENTO

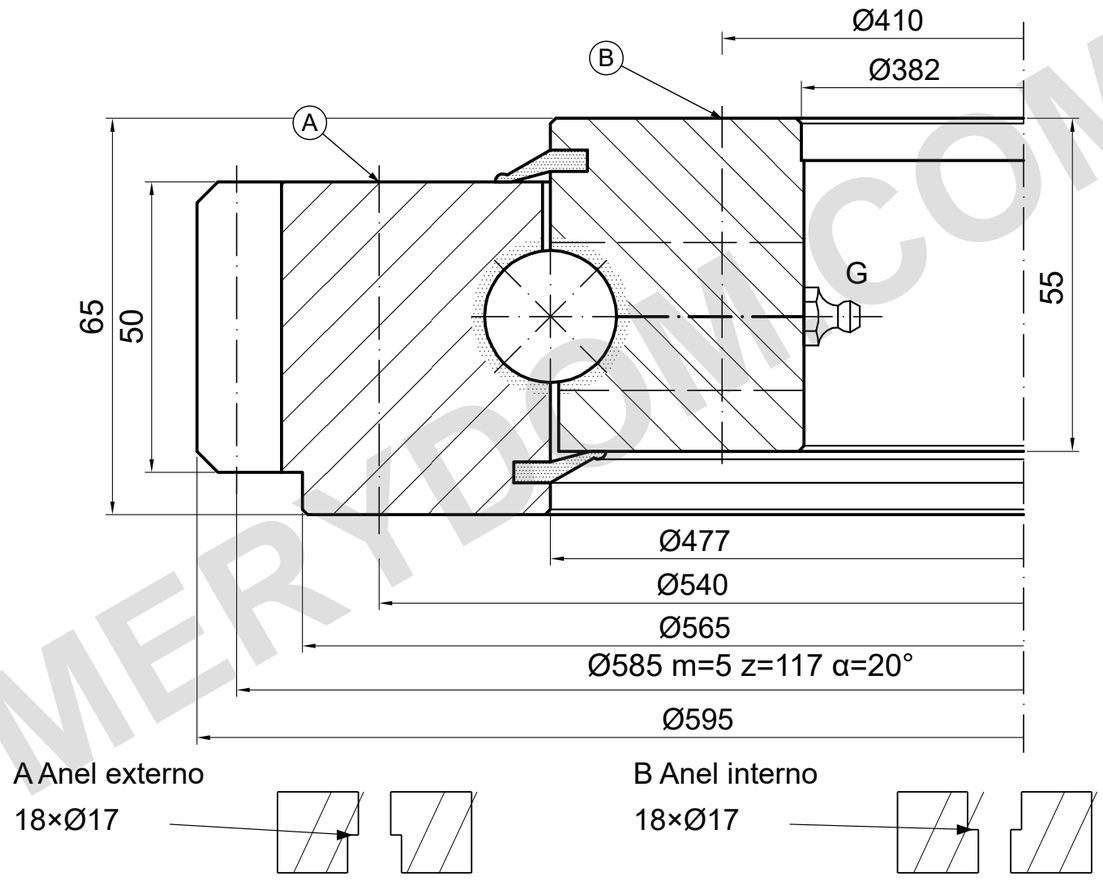

CAPACIDADE DE CARGA

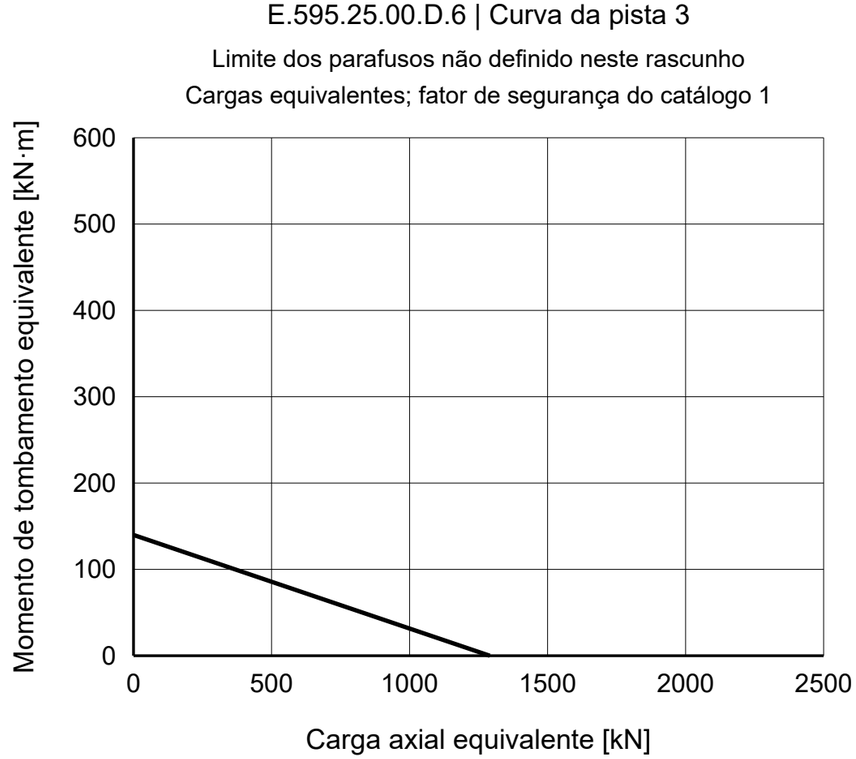

NOTAS DE REFERÊNCIA

Dimensões em mm. Desenho de referência; não medir em escala.

Fonte: TGB ED.7 (2021); dimensões p. 18; curva de carga p. 18, 3.

A/B esquemático; degrau Ø17, rebaixos, faces e posições não confirmados.

TGB E.595.25.00.D.6 — Página do produto | MERYDOM

MERYDOM
Rolamento de giro de esferas de uma carreira
E.595.25.00.D.6
REFERÊNCIA: TGB / E.25.D
REFERÊNCIA | NTS | mm | Folha 1/1

MERYDOM.COM