SEZIONE DEL CUSCINETTO

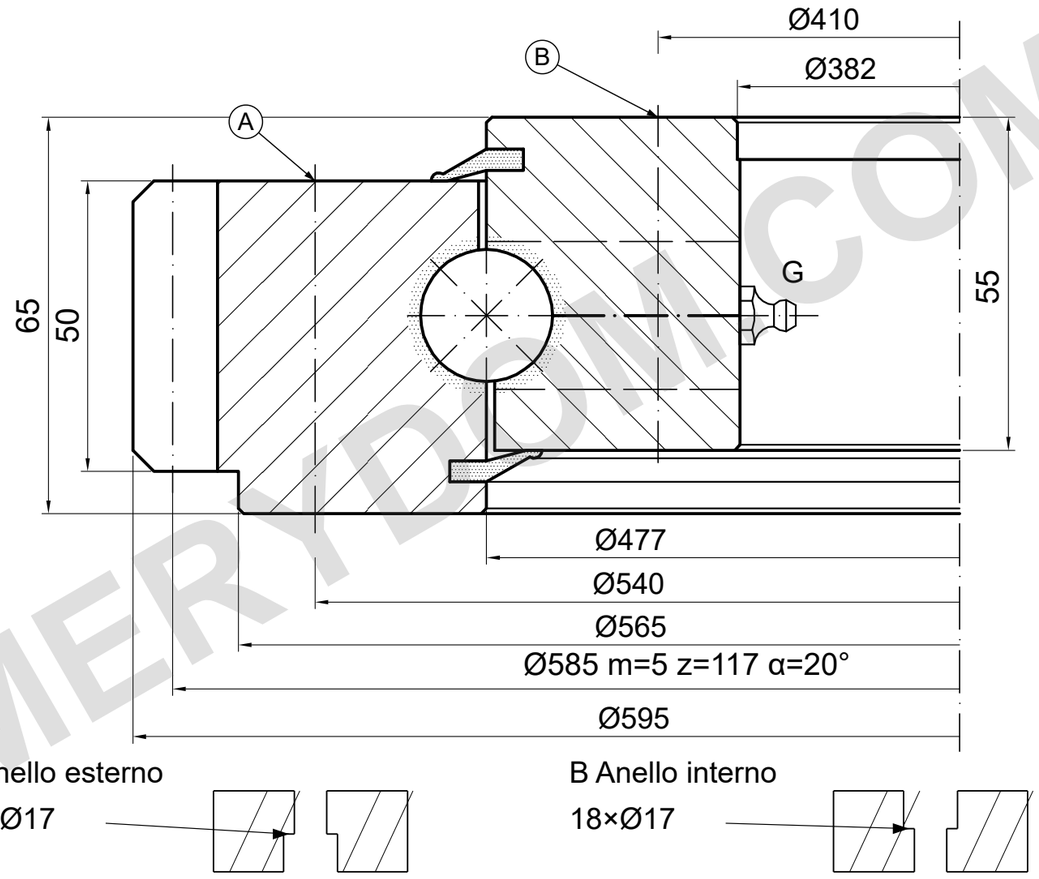

CAPACITÀ DI CARICO

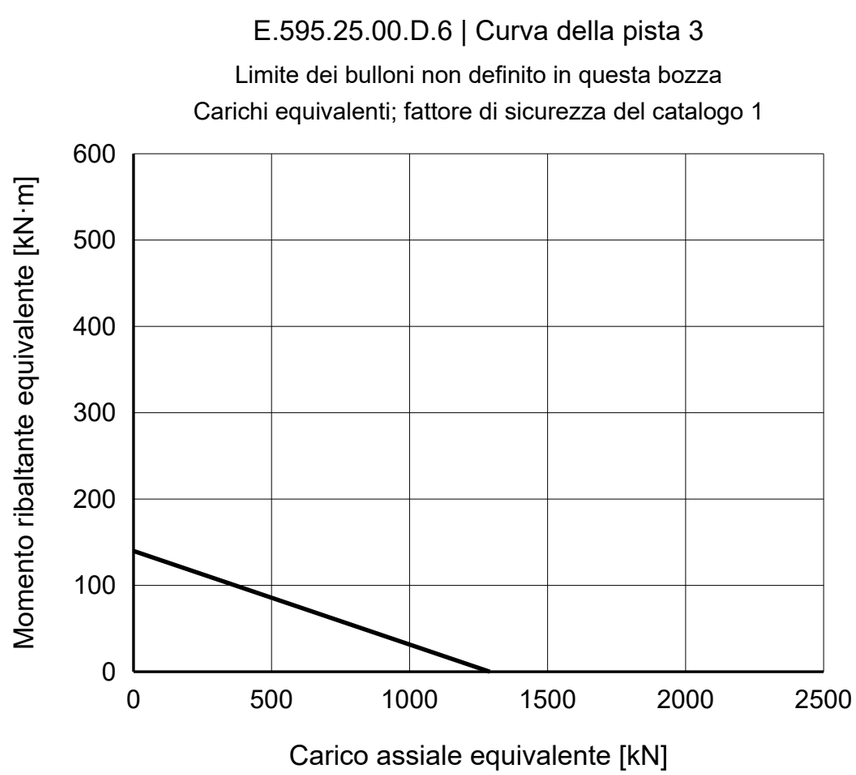

NOTE DI RIFERIMENTO

Dimensioni in mm. Disegno di riferimento; non misurare in scala.

Fonte: TGB ED.7 (2021); dimensioni p. 18; curva di carico p. 18, 3.

A/B schematici; livello Ø17, lamature, lati e posizioni da confermare.

TGB E.595.25.00.D.6 — Pagina del prodotto | MERYDOM

MERYDOM
Ralla a sfere a una corona
E.595.25.00.D.6
RIFERIMENTO: TGB / E.25.D
RIFERIMENTO | NTS | mm | Foglio 1/1

MERYDOM.COM