РАЗРЕЗ ПОДШИПНИКА

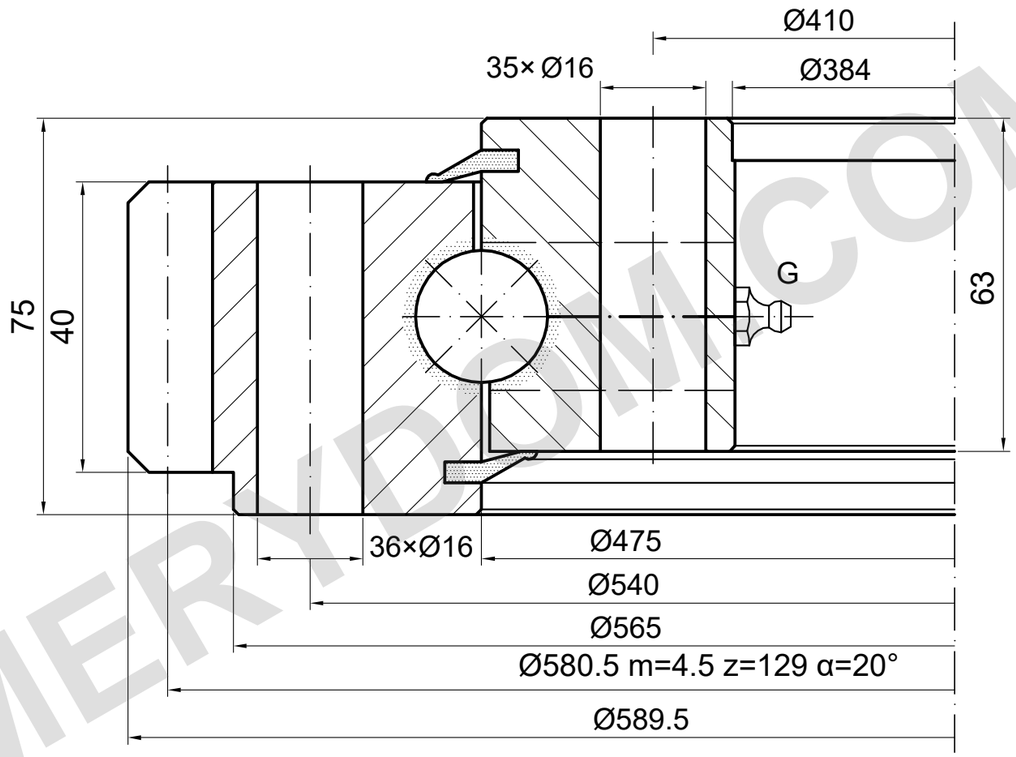

НЕСУЩАЯ СПОСОБНОСТЬ

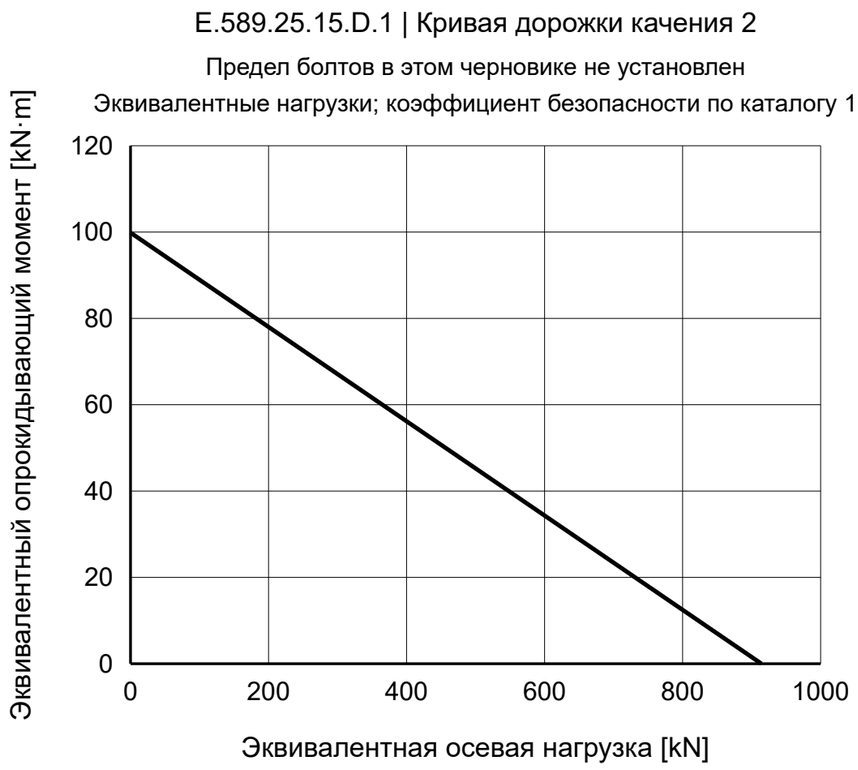

ПРИМЕЧАНИЯ

Размеры в mm. Справочный чертёж; не измерять по масштабу.

Источник: TGB ED.7 (2021); размеры на с. 18; график нагрузки на с. 18, 2.

Каталог 36−1 = 35; шаг отверстий, пропуск и смазку подтвердить.

TGB E.589.25.15.D.1 — Страница изделия | MERYDOM

MERYDOM
Однорядное шариковое опорно-поворотное устройство
E.589.25.15.D.1
ИСТОЧНИК: TGB / E.25.D
СПРАВОЧНО | NTS | mm | Лист 1/1

MERYDOM.COM