RULMAN KESİTİ

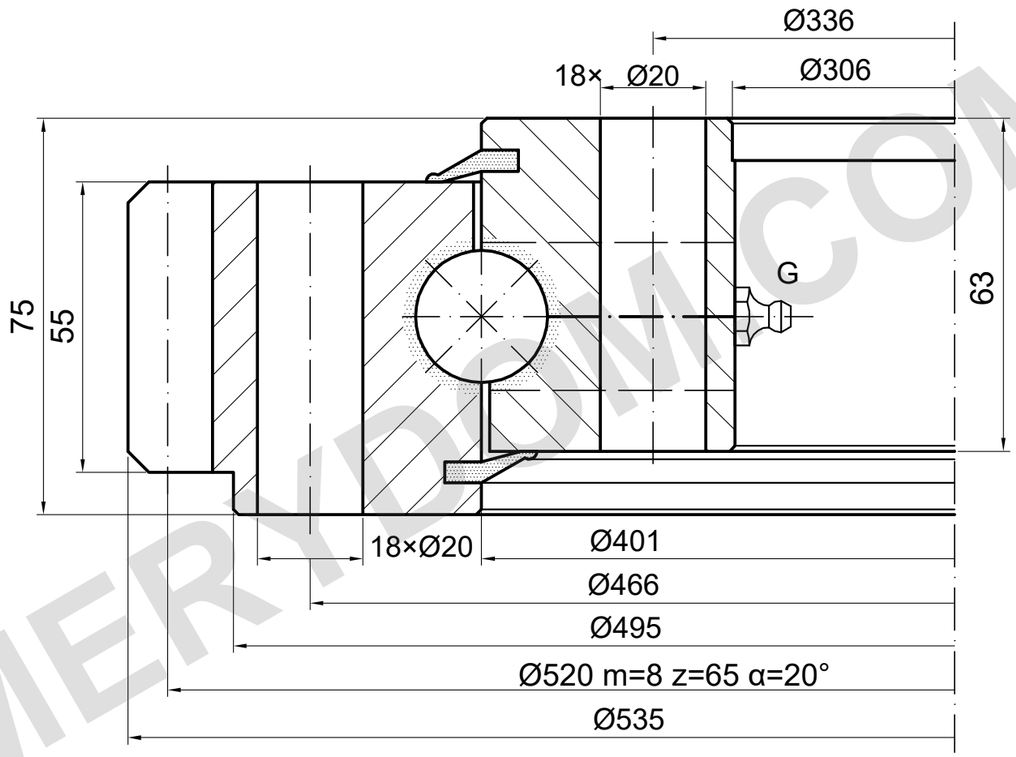

YÜK KAPASİTESİ

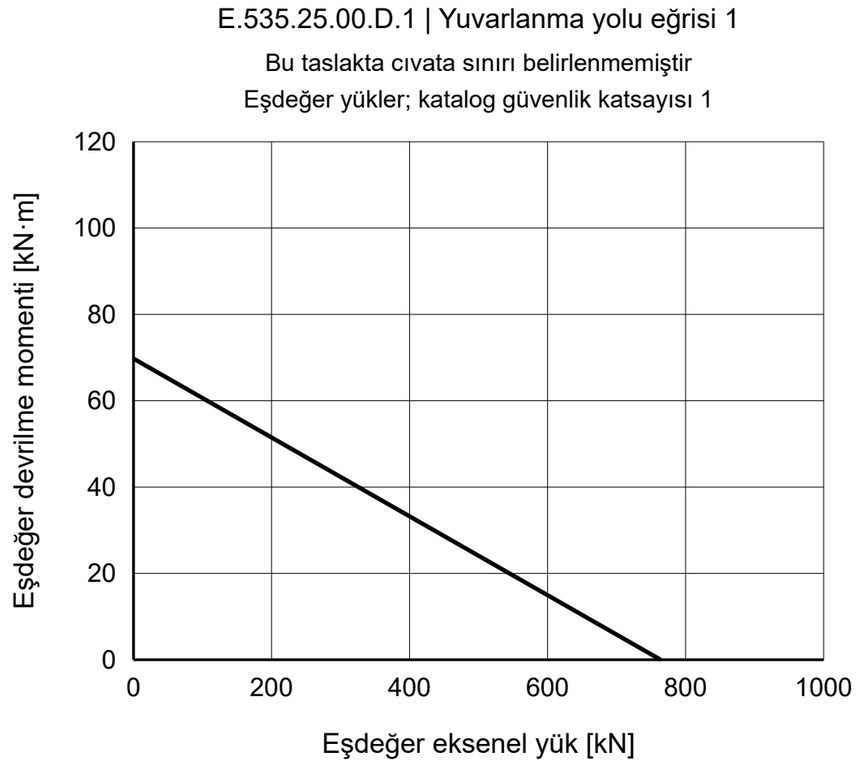

REFERANS NOTLARI

Ölçüler mm cinsindendir. Referans çizim; ölçekten ölçmeyin.

Kaynak: TGB ED.7 (2021); ölçüler s. 18; yük eğrisi s. 18, 1.

Montaj bilgileri ve konumları doğrulanmalıdır.

TGB E.535.25.00.D.1 — Ürün sayfası | MERYDOM

MERYDOM
Tek sıralı bilyalı döner tabla rulmanı
E.535.25.00.D.1
REFERANS: TGB / E.25.D
REFERANS | NTS | mm | Sayfa 1/1

MERYDOM.COM