РАЗРЕЗ ПОДШИПНИКА

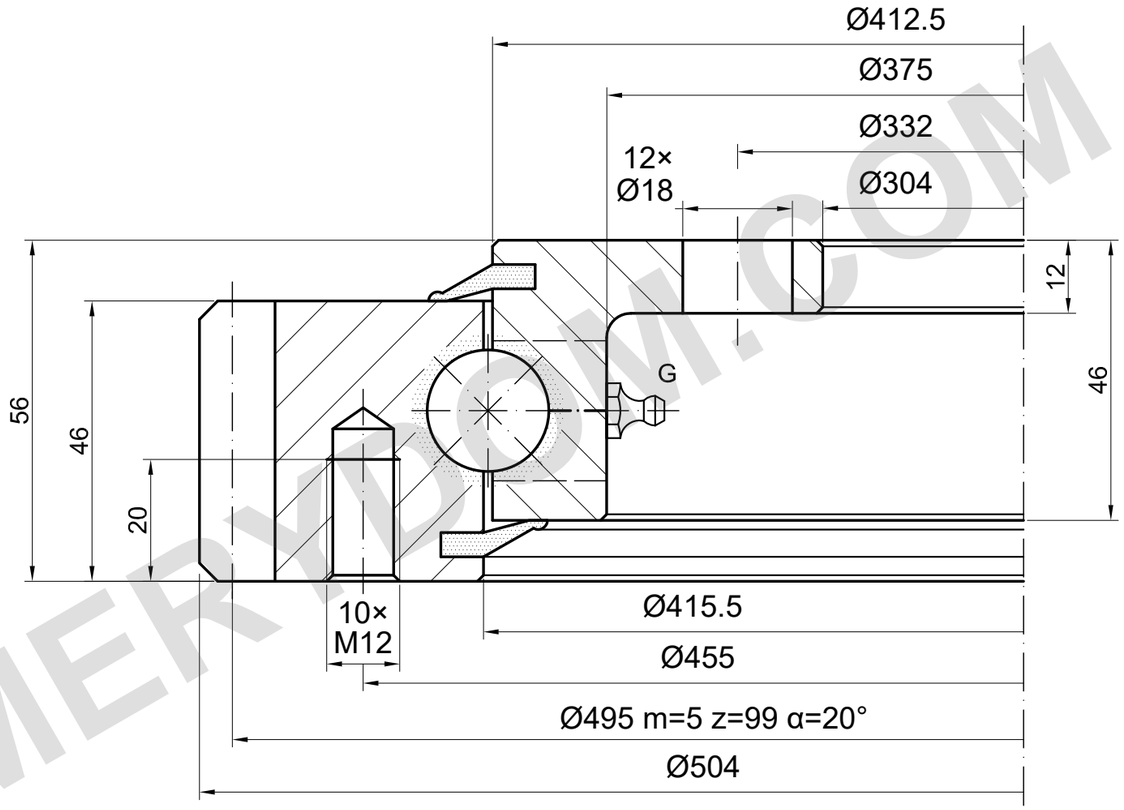

НЕСУЩАЯ СПОСОБНОСТЬ

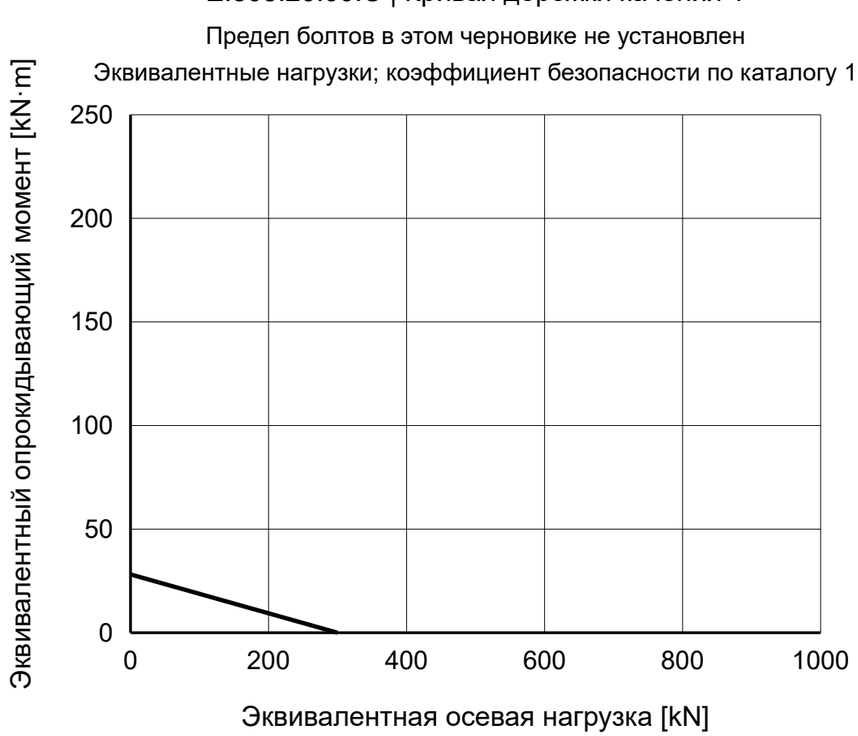

ПРИМЕЧАНИЯ

Размеры в mm. Справочный чертёж; не измерять по масштабу.

Источник: TGB ED.7 (2021); размеры на с. 16; график нагрузки на с. 16, 1.

Положения и глубины глухих/резьбовых отверстий не подтверждены; G: 4×M8×1 (серия).

TGB E.505.20.00.C — Страница изделия | MERYDOM

MERYDOM
Однорядное шариковое опорно-поворотное устройство
E.505.20.00.C
ИСТОЧНИК: TGB / E.20.C
СПРАВОЧНО | NTS | mm | Лист 1/1

MERYDOM.COM