## РАЗРЕЗ ПОДШИПНИКА

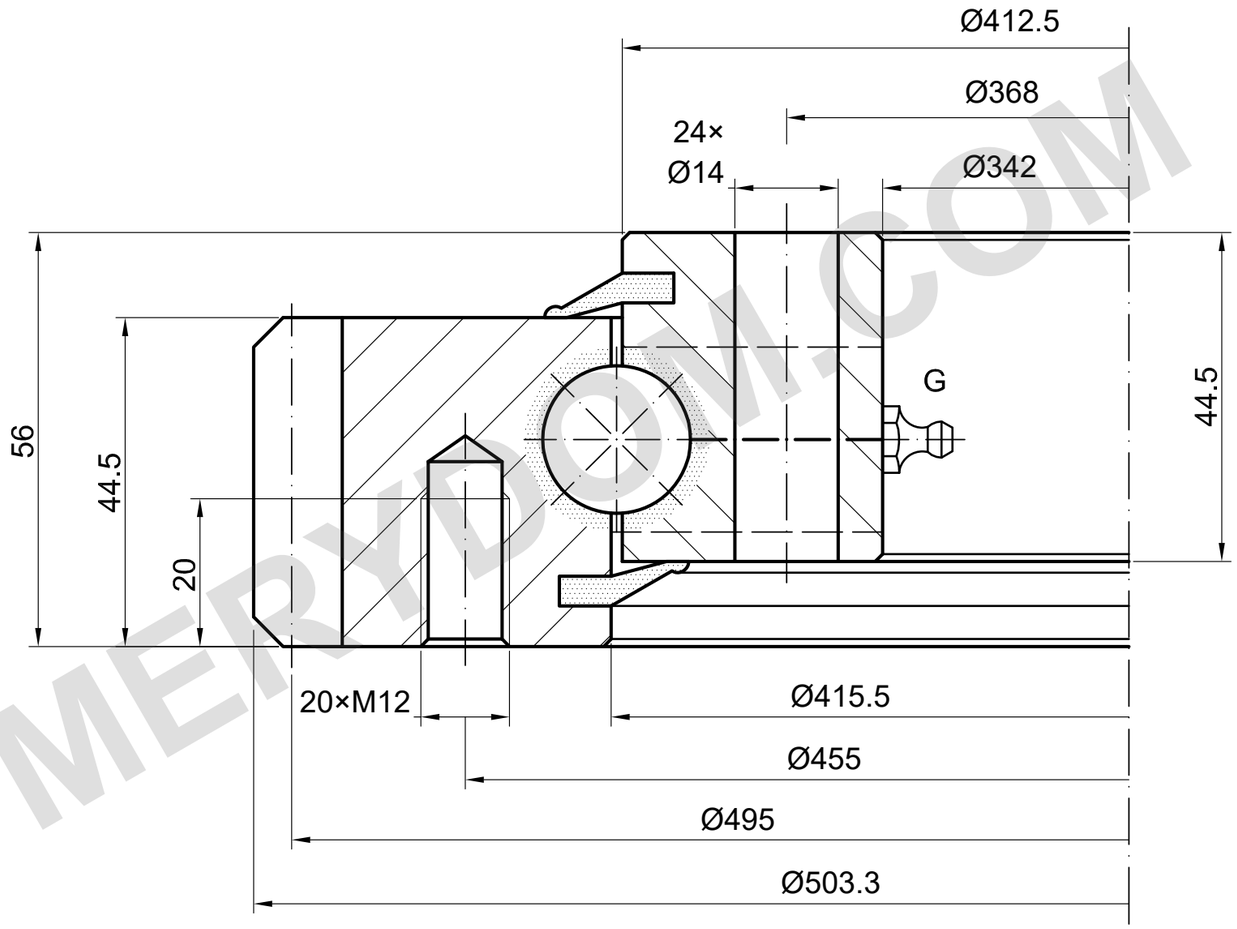


## НЕСУЩАЯ СПОСОБНОСТЬ

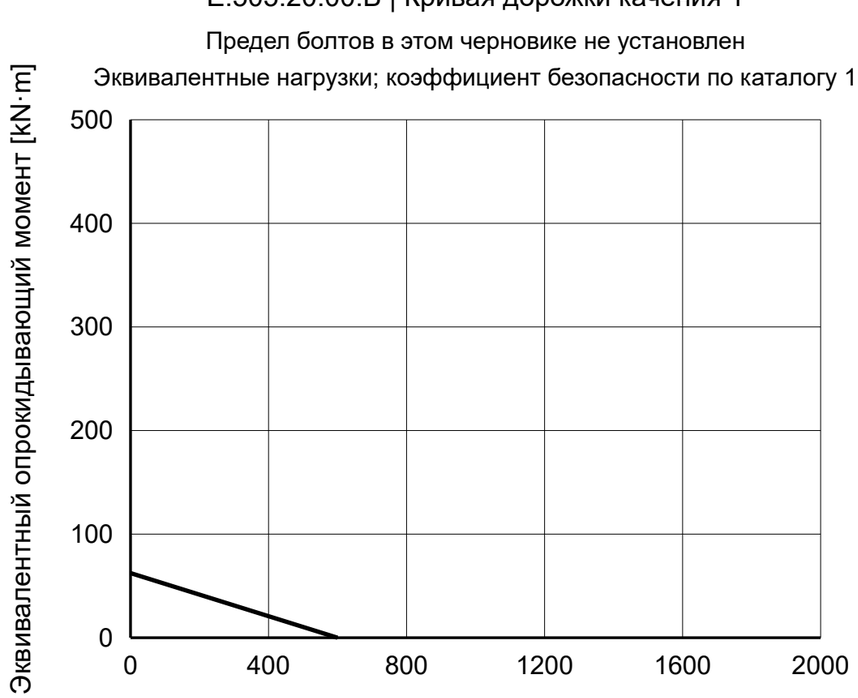


20 × M12 / Ø455 | 24 × Ø14 / Ø368

m 5 | z 99 | 20° | 4 × M8×1

### ПРИМЕЧАНИЯ

Размеры в mm. Справочный чертёж; не измерять по масштабу.

Источник: TGB ED.7 (2021); размеры на с. 15; график нагрузки на с. 15, 1.

Монтажные данные и положения требуют подтверждения.

TGB E.505.20.00.B — Страница изделия | MERYDOM

| |
|---|
| **MERYDOM** |
| Однорядное шариковое опорно-поворотное устройство |
| **E.505.20.00.B** |
| ИСТОЧНИК: TGB / E.20.B |
| СПРАВОЧНО \| NTS \| mm \| Лист 1/1 |

MERYDOM.COM