LAGERSCHNITT

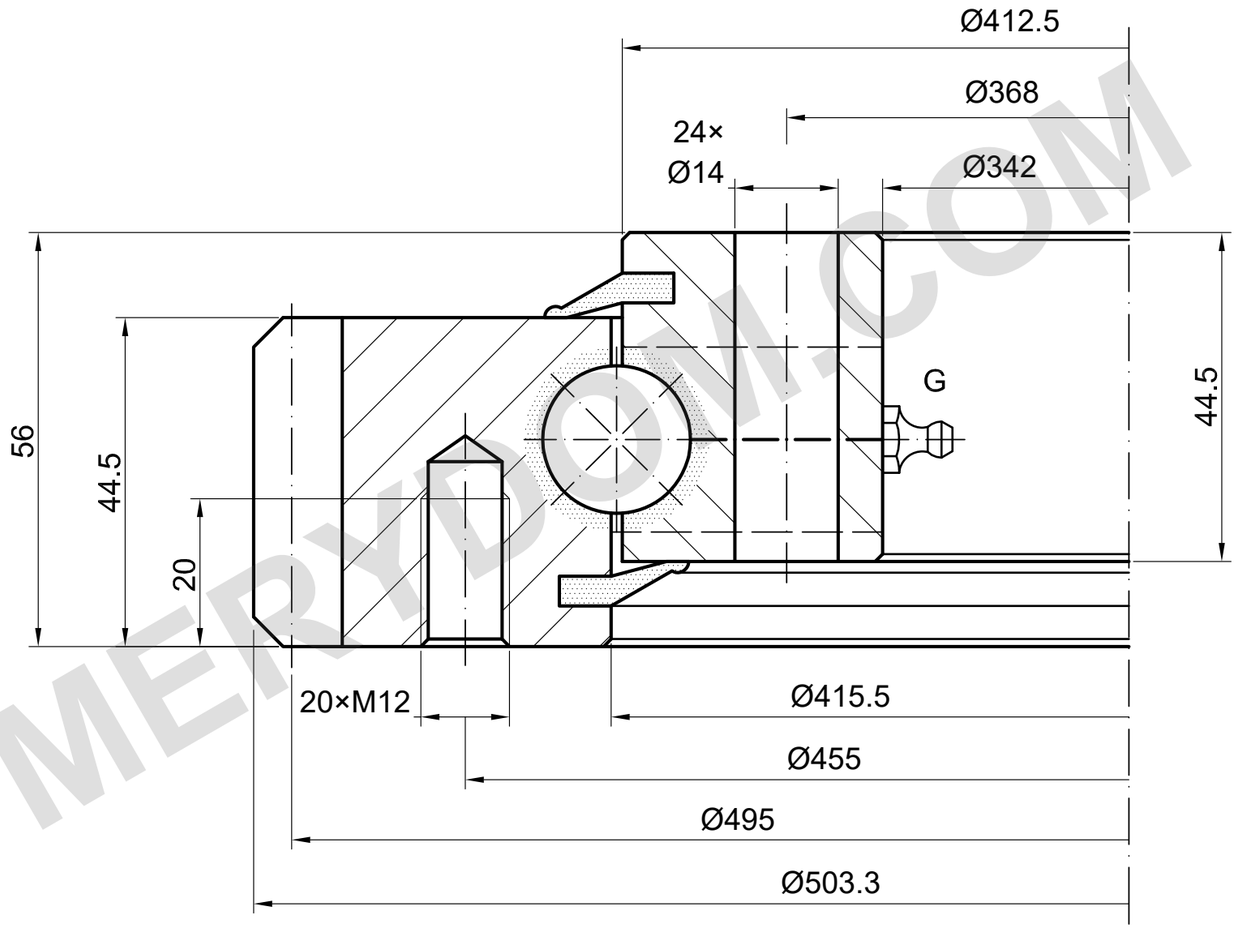

TRAGFÄHIGKEIT

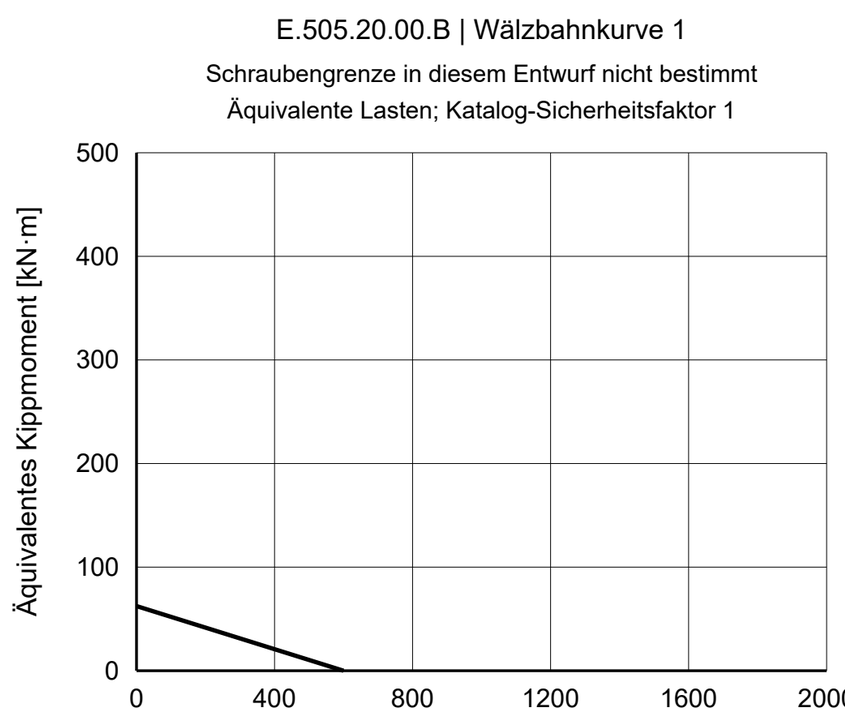

20 × M12 / Ø455 | 24 × Ø14 / Ø368

m 5 | z 99 | 20° | 4 × M8×1

REFERENZHINWEISE

Maße in mm. Referenzzeichnung; nicht maßstäblich messen.

Quelle: TGB ED.7 (2021); Maße S. 15; Lastdiagramm S. 15, 1.

Montageangaben und Positionen sind zu bestätigen.

TGB E.505.20.00.B — Produktseite | MERYDOM

MERYDOM
Einreihige Kugeldrehverbindung
E.505.20.00.B
REFERENZ: TGB / E.20.B
REFERENZ | NTS | mm | Blatt 1/1

MERYDOM.COM