RULMAN KESİTİ

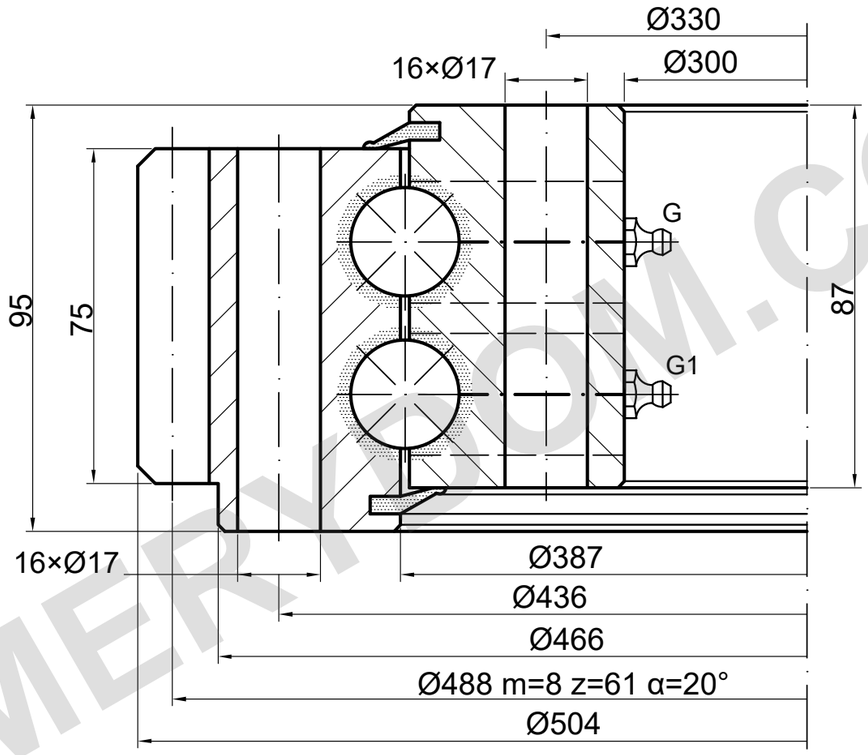

Yağlama noktaları temsilîdir; sayı ve konum doğrulanmalıdır.

YÜK KAPASİTESİ

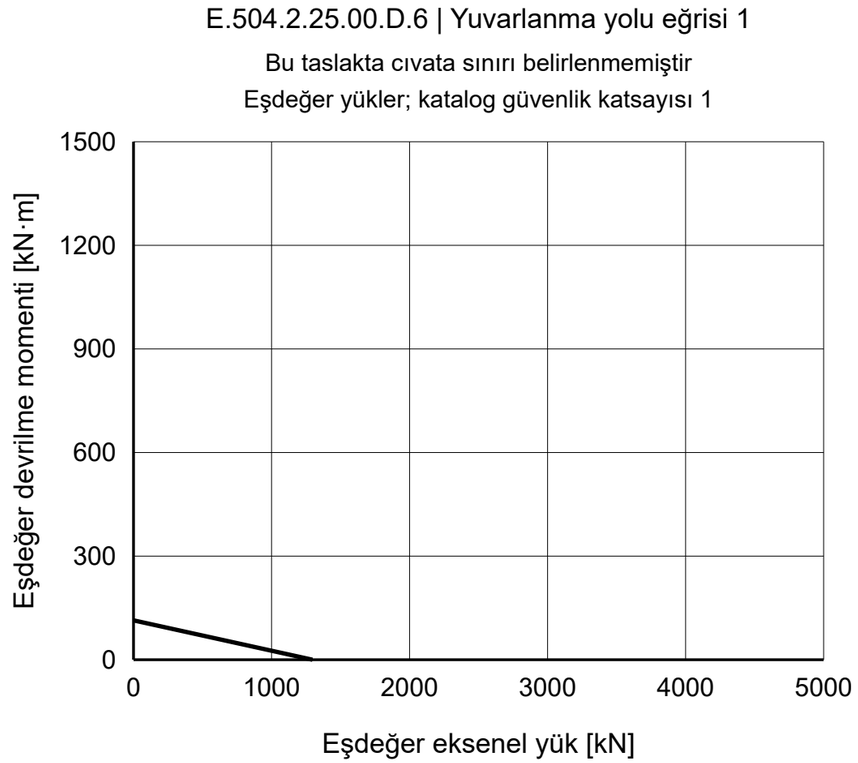

REFERANS NOTLARI

Ölçüler mm cinsindendir. Referans çizim; ölçekten ölçmeyin.

Kaynak: TGB ED.7 (2021); ölçüler s. 19; yük eğrisi s. 19, 1.

Montaj bilgileri ve konumları doğrulanmalıdır.

TGB E.504.2.25.00.D.6 — Ürün sayfası | MERYDOM

MERYDOM
Çift sıralı bilyalı döner tabla rulmanı
E.504.2.25.00.D.6
REFERANS: TGB / E.2.20-22-25.D
REFERANS | NTS | mm | Sayfa 1/1

MERYDOM.COM