SEZIONE DEL CUSCINETTO

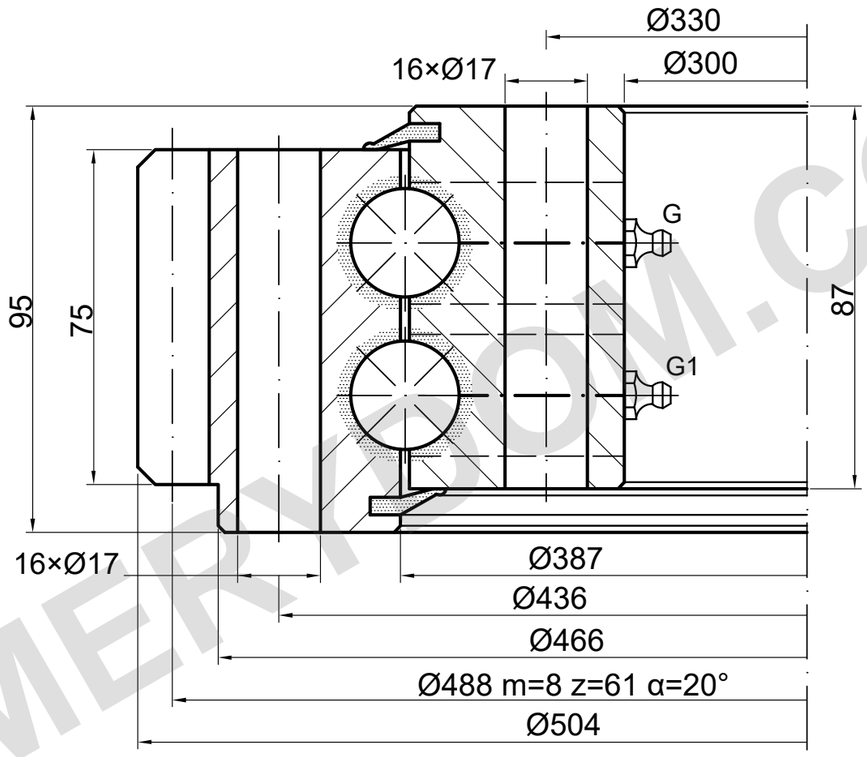

Punti di lubrificazione indicativi; confermare numero e posizione.

CAPACITÀ DI CARICO

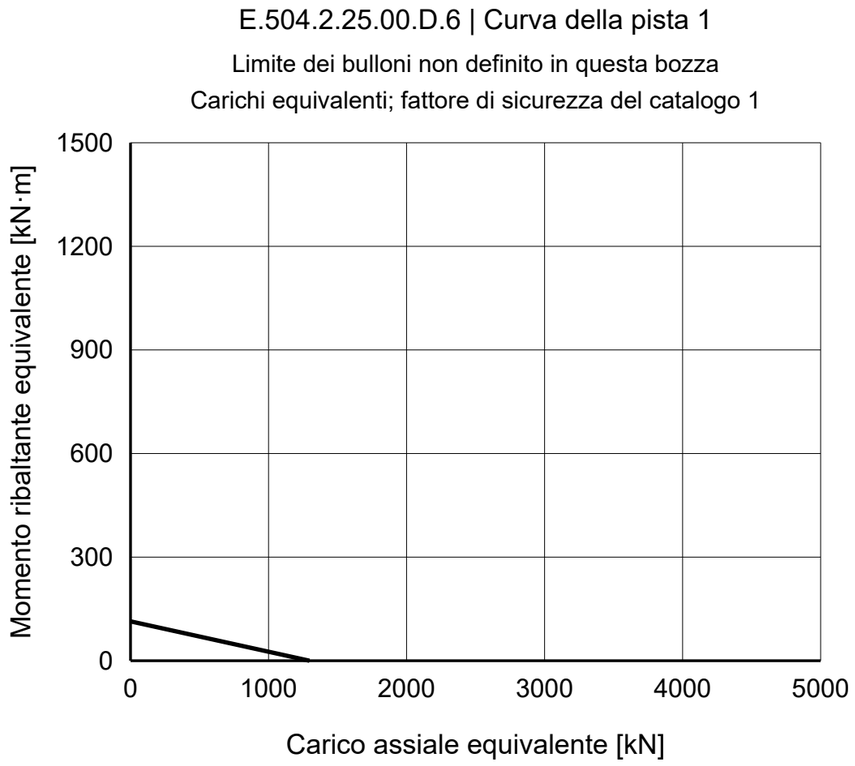

NOTE DI RIFERIMENTO

Dimensioni in mm. Disegno di riferimento; non misurare in scala.

Fonte: TGB ED.7 (2021); dimensioni p. 19; curva di carico p. 19, 1.

Dati e posizioni di montaggio da confermare.

TGB E.504.2.25.00.D.6 — Pagina del prodotto | MERYDOM

MERYDOM
Ralla a sfere a doppia corona
E.504.2.25.00.D.6
RIFERIMENTO: TGB / E.2.20-22-25.D
RIFERIMENTO | NTS | mm | Foglio 1/1

MERYDOM.COM