SEÇÃO DO ROLAMENTO

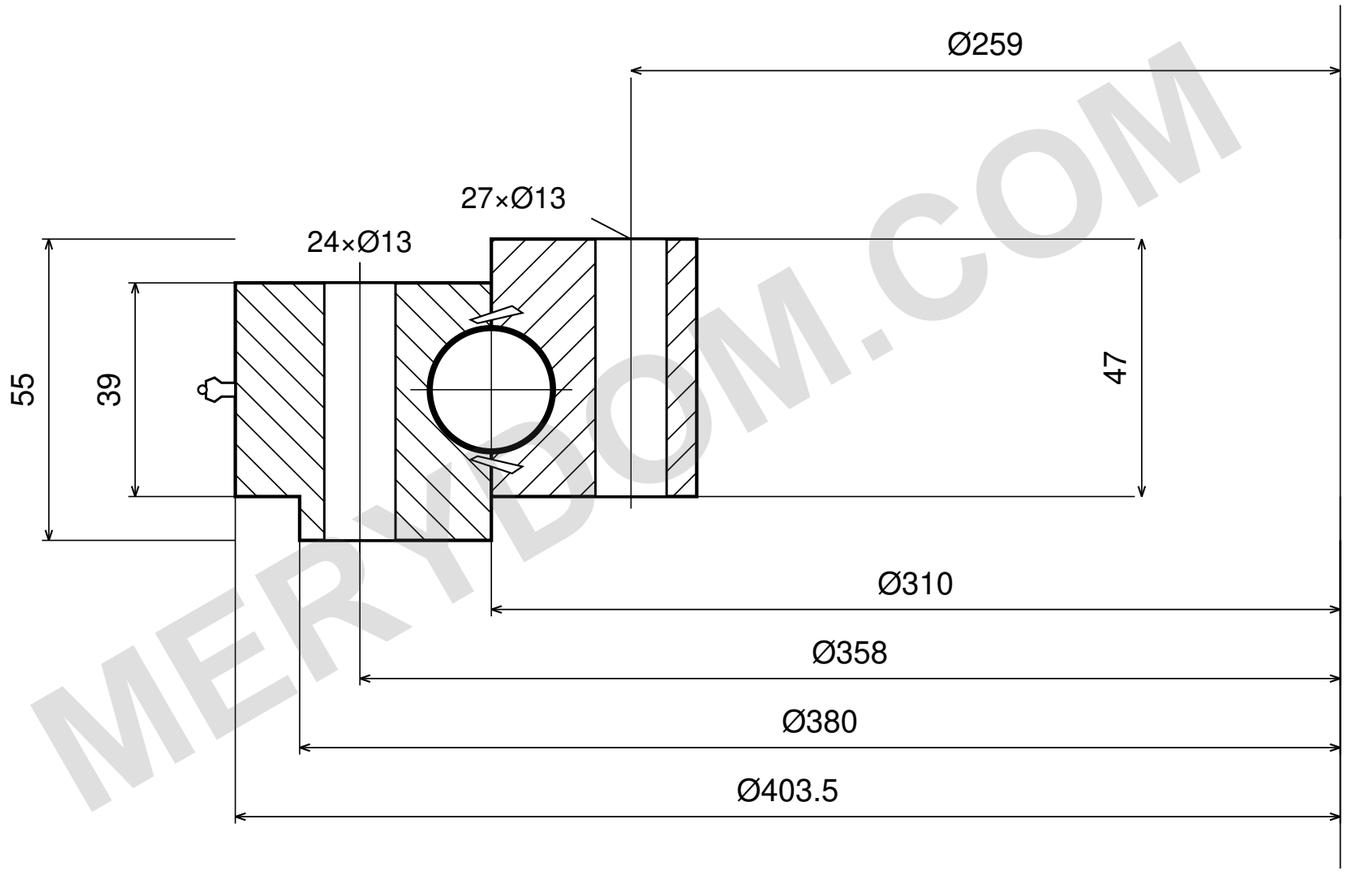

CAPACIDADE DE CARGA

CURVA DO MODELO NÃO CONFIRMADA

Não usar linha de catálogo sem atribuição.

Confirme capacidade e condições de operação

no desenho aplicável ao pedido.

MERYDOM.COM

NOTAS DE REFERÊNCIA

Dimensões em mm. Desenho de referência; não medir em escala.

Fonte: TGB ED.7 (2021); dimensões p. 17.

ESQUEMA: confirme diâmetro, versão dos dentes e fase dos furos.

TGB E.403.22.00.D.1 — Página do produto | MERYDOM

Referência do catálogo TGB ED.7. Confirme as dimensões reais e os furos de montagem no desenho do pedido.

MERYDOM
Rolamento de giro de esferas de uma carreira
E.403.22.00.D.1
REFERÊNCIA: TGB / E.22.D
REFERÊNCIA | NTS | mm | Folha 1/1