SEZIONE DEL CUSCINETTO

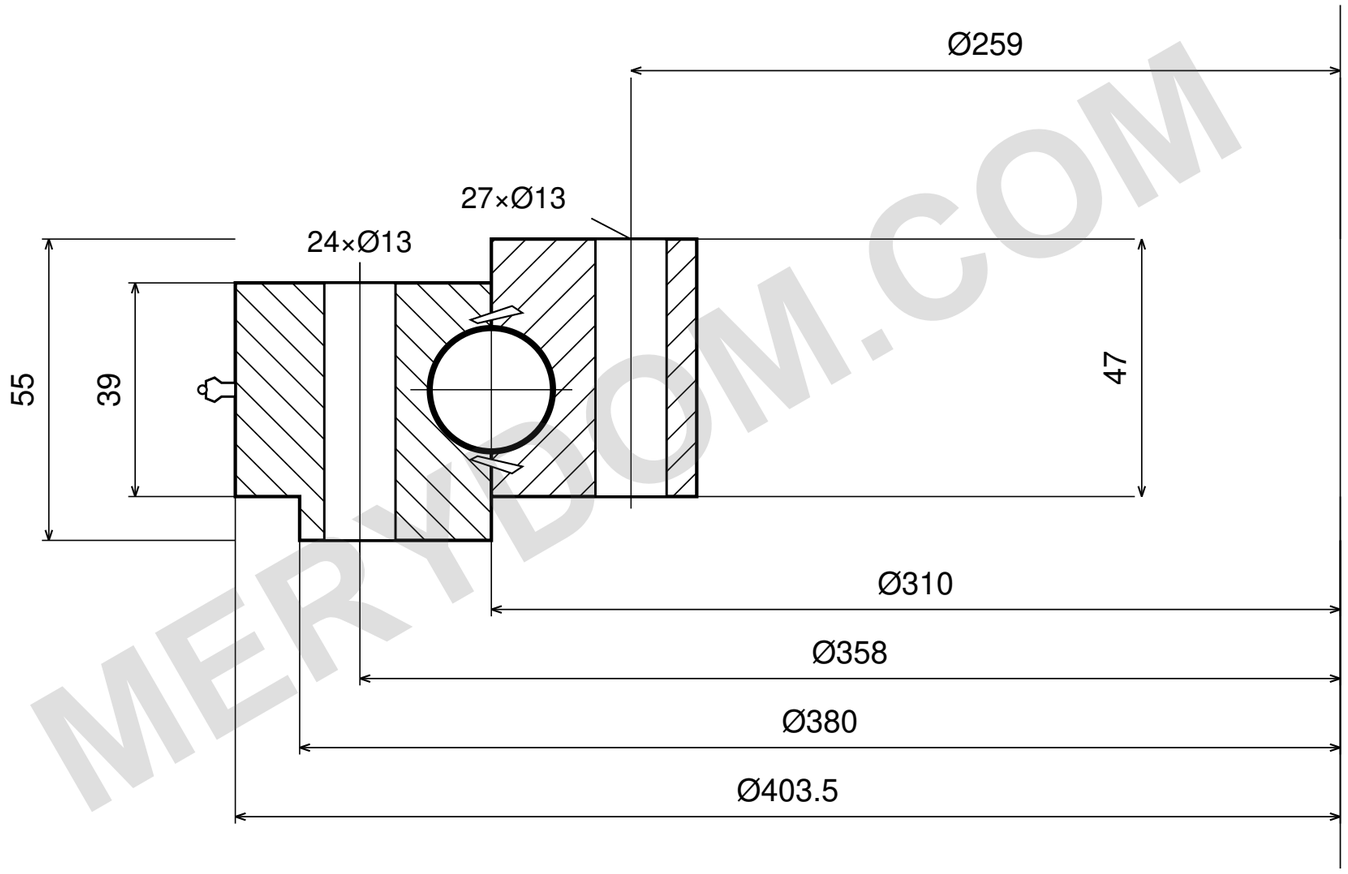

CAPACITÀ DI CARICO

CURVA DEL MODELLO NON CONFERMATA

Non usare una linea non attribuita.

Confermare capacità e condizioni operative

con il disegno applicabile all’ordine.

NOTE DI RIFERIMENTO

Dimensioni in mm. Disegno di riferimento; non misurare in scala.

Fonte: TGB ED.7 (2021); dimensioni p. 17.

SCHEMA: foro, versione denti e fase fori da confermare su ordine.

TGB E.403.22.00.D.1 — Pagina del prodotto | MERYDOM

Riferimento al catalogo TGB ED.7. Le dimensioni effettive e i fori di montaggio vanno confermati sul disegno d’ordine.

MERYDOM
Ralla a sfere a una corona
E.403.22.00.D.1
RIFERIMENTO: TGB / E.22.D
RIFERIMENTO | NTS | mm | Foglio 1/1

MERYDOM.COM