LAGERSCHNITT

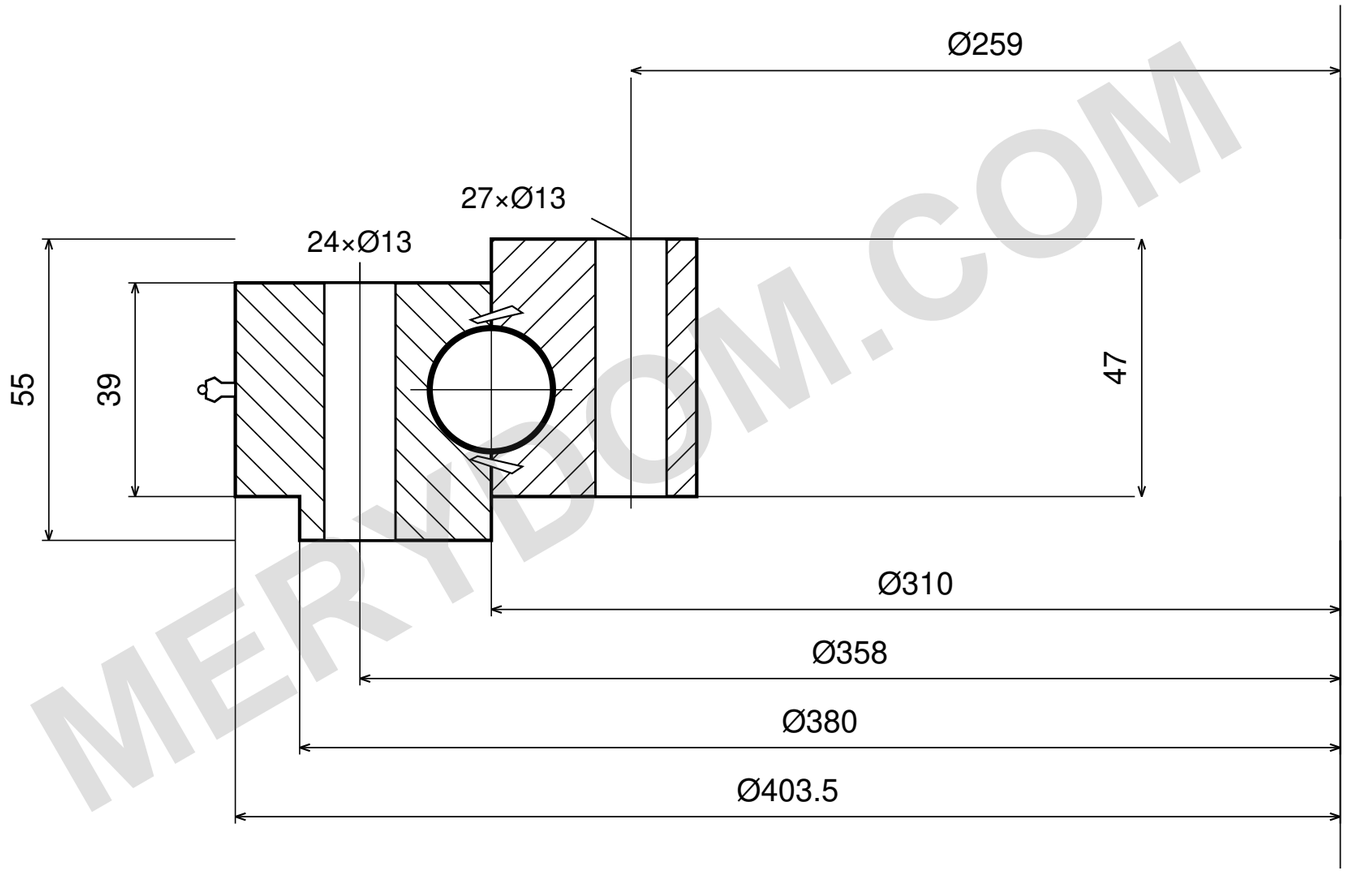

TRAGFÄHIGKEIT

MODELL-TRAGKURVE NICHT BESTÄTIGT

Keine nicht zugeordnete Kataloglinie verwenden.

Tragfähigkeit und Betriebsbedingungen

anhand der Auftragszeichnung bestätigen.

REFERENZHINWEISE

Maße in mm. Referenzzeichnung; nicht maßstäblich messen.

Quelle: TGB ED.7 (2021); Maße S. 17.

SKIZZE: Bohrung, Zahnausgabe und Lochlage im Auftrag bestätigen.

TGB E.403.22.00.D.1 — Produktseite | MERYDOM

Referenz nach TGB-Katalog ED.7. Maßgeblich für tatsächliche Abmessungen und Befestigungsbohrungen ist die Auftragszeichnung.

MERYDOM
Einreihiger Kugeldrehkranz
E.403.22.00.D.1
REFERENZ: TGB / E.22.D
REFERENZ | NTS | mm | Blatt 1/1

MERYDOM.COM