РАЗРЕЗ ПОДШИПНИКА

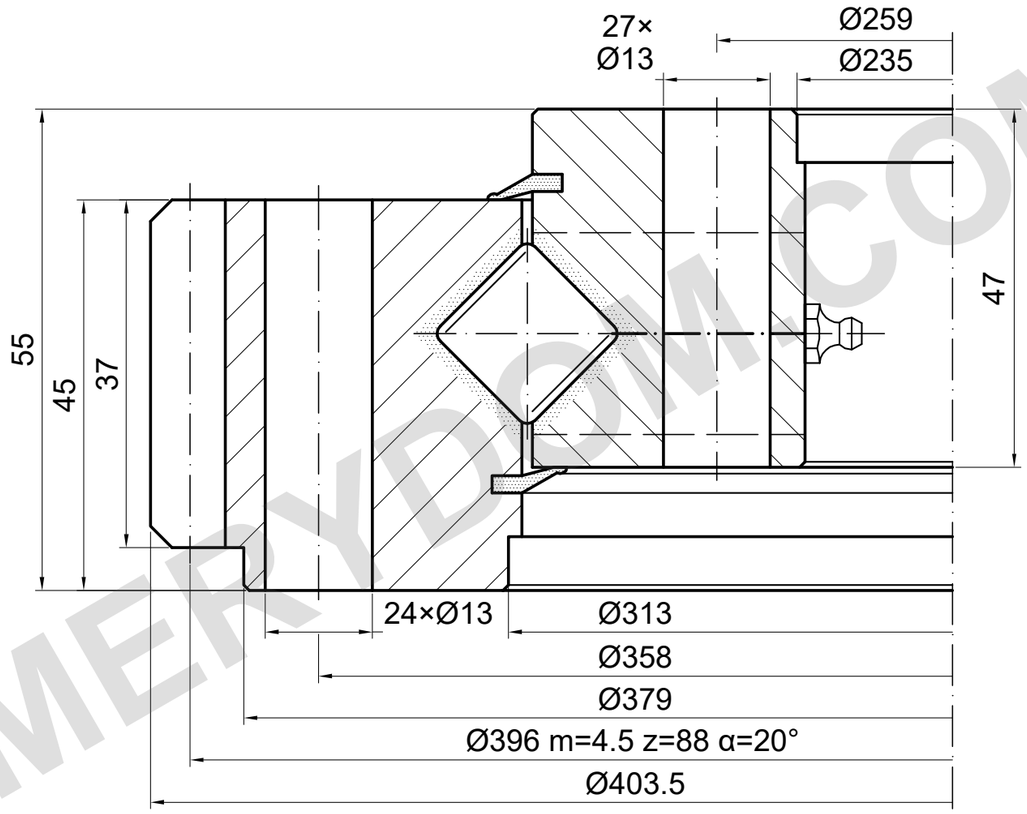

НЕСУЩАЯ СПОСОБНОСТЬ

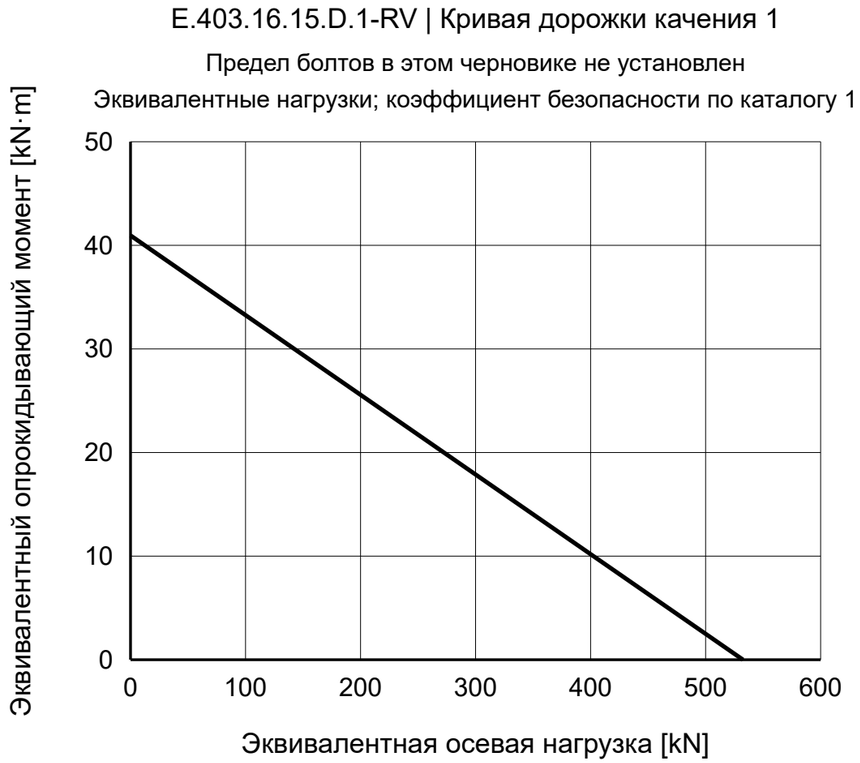

ПРИМЕЧАНИЯ

Размеры в mm. Справочный чертёж; не измерять по масштабу.

Источник: TGB ED.7 (2021); размеры на с. 19; график нагрузки на с. 19, 1.

Каталог 28−1; положение пропуска и смазку подтвердить.

TGB E.403.16.15.D.1-RV — Страница изделия | MERYDOM

MERYDOM
Перекрёстно-роликовое опорно-поворотное устройство
E.403.16.15.D.1-RV
ИСТОЧНИК: TGB / E.16-25.D-R
СПРАВОЧНО | NTS | mm | Лист 1/1

MERYDOM.COM