SECCIÓN DEL RODAMIENTO

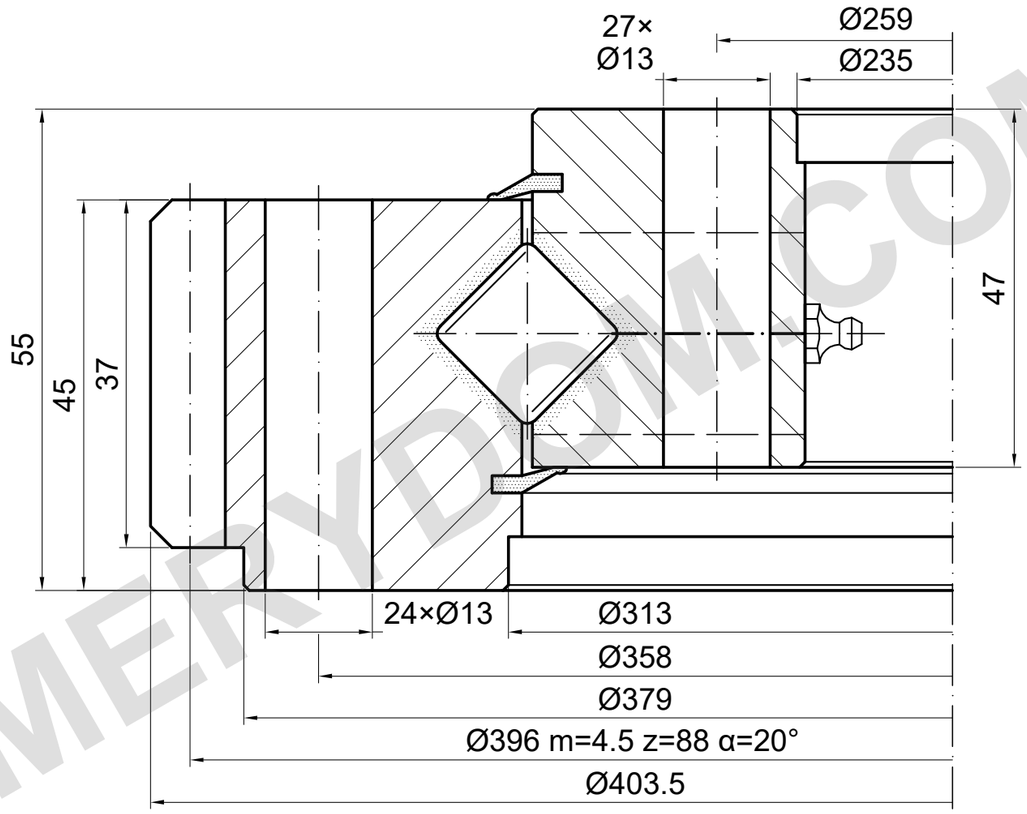

CAPACIDAD DE CARGA

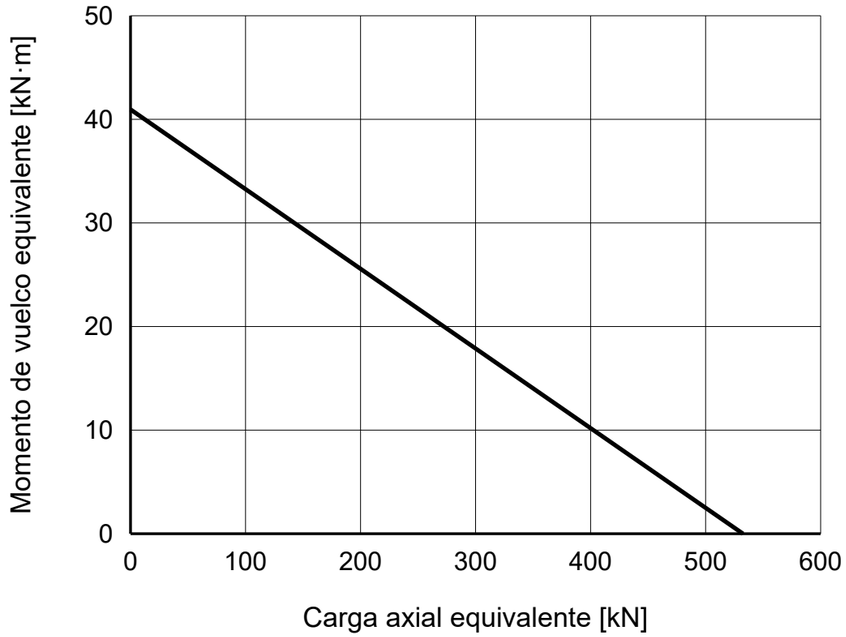

NOTAS DE REFERENCIA

Dimensiones en mm. Plano de referencia; no medir a escala.

Fuente: TGB ED.7 (2021); dimensiones pág. 19; curva de carga pág. 19, 1.

Catálogo 28−1; confirmar posición omitida y lubricación.

TGB E.403.16.15.D.1-RV — Página del producto | MERYDOM

MERYDOM
Corona de giro de rodillos cruzados
E.403.16.15.D.1-RV
REFERENCIA: TGB / E.16-25.D-R
REFERENCIA | NTS | mm | Hoja 1/1

MERYDOM.COM