RULMAN KESİTİ

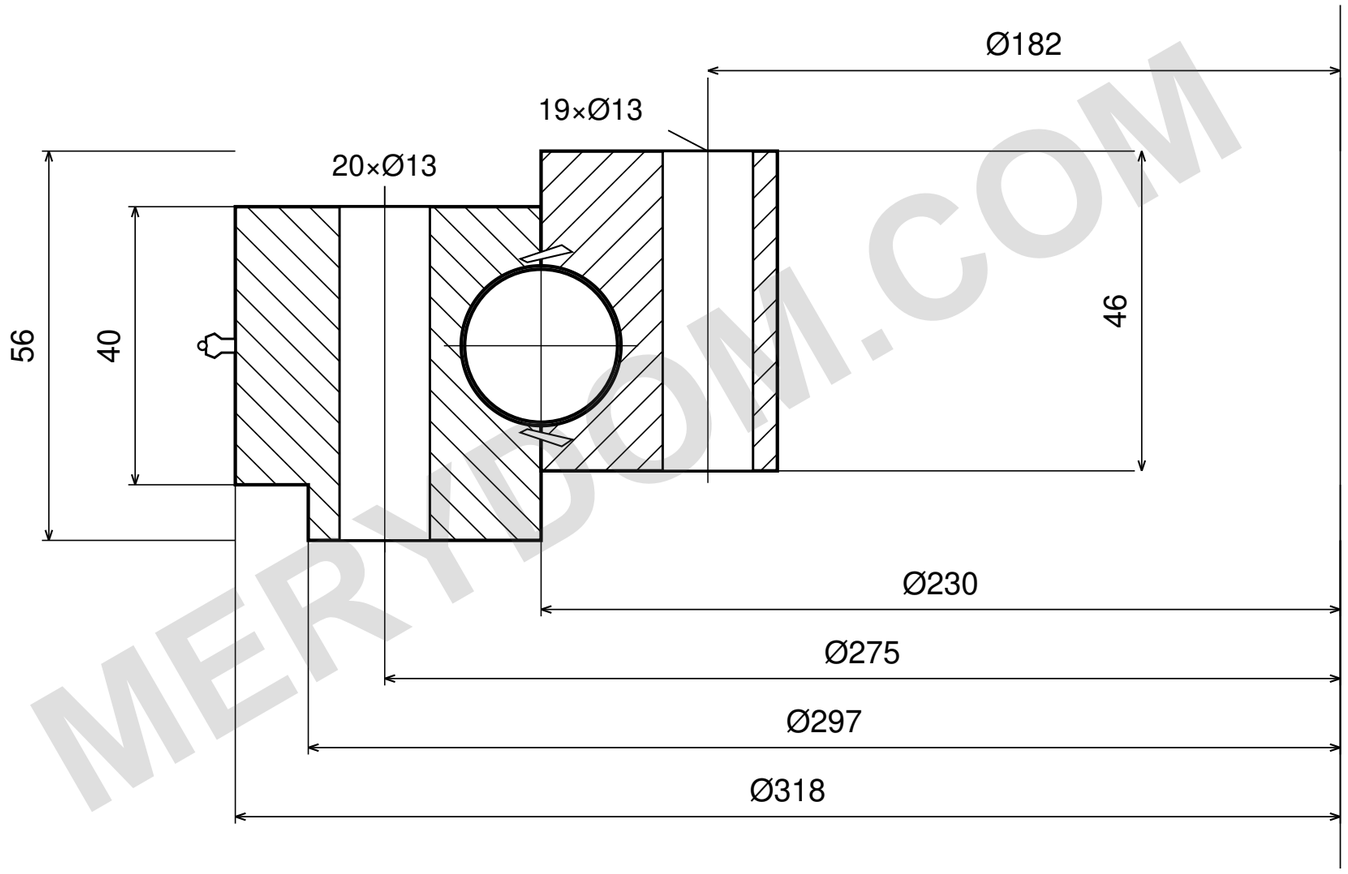

YÜK KAPASİTESİ

MODEL YÜK EĞRİSİ DOĞRULANMADI

Atanmamış katalog çizgisini kullanmayın.

Kapasite ve çalışma koşullarını

ilgili sipariş resminden doğrulayın.

REFERANS NOTLARI

Ölçüler mm cinsindendir. Referans çizim; ölçekten ölçmeyin.

Kaynak: TGB ED.7 (2021); ölçüler s. 17.

ŞEMA: iç çap, diş sürümü ve delik açısı siparişte doğrulanmalı.

TGB E.318.22.00.D.1 — Ürün sayfası | MERYDOM

TGB ED.7 katalog referansı. Gerçek ölçüleri ve montaj deliklerini sipariş çizimine göre doğrulayın.

MERYDOM
Tek sıralı bilyalı döner tabla rulmanı
E.318.22.00.D.1
REFERANS: TGB / E.22.D
REFERANS | NTS | mm | Sayfa 1/1

MERYDOM.COM