РАЗРЕЗ ПОДШИПНИКА

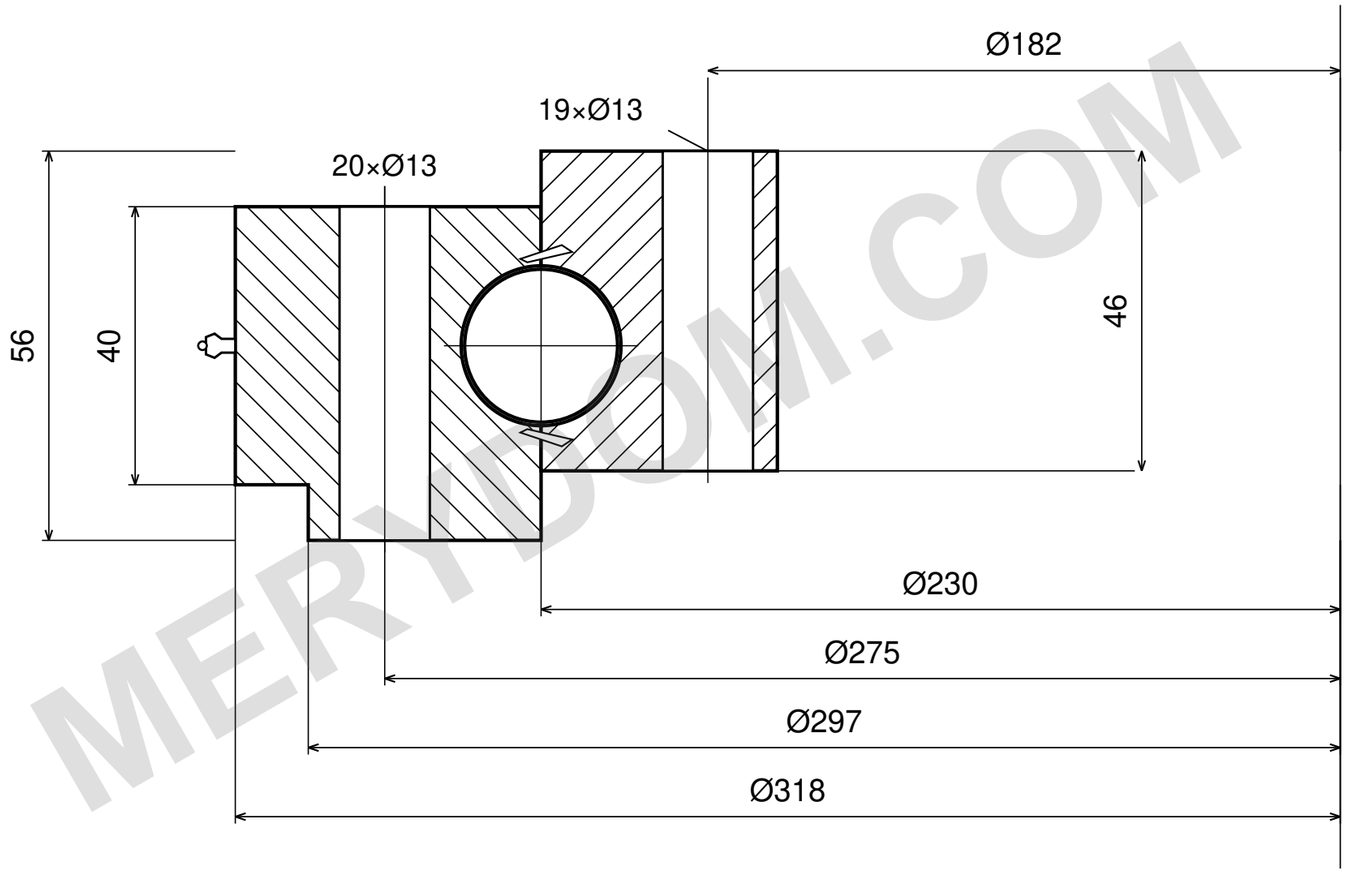

НЕСУЩАЯ СПОСОБНОСТЬ

КРИВАЯ ДЛЯ МОДЕЛИ НЕ ПОДТВЕРЖДЕНА

Не использовать неподтверждённую линию.

Нагрузку и условия работы уточнить

по действующему чертежу заказа.

ПРИМЕЧАНИЯ

Размеры в mm. Справочный чертёж; не измерять по масштабу.

Источник: TGB ED.7 (2021); размеры на с. 17.

СХЕМА: диаметр, зубья и положение отверстий уточнить по заказу.

TGB E.318.22.00.D.1 — Страница изделия | MERYDOM

Справочные данные по каталогу TGB ED.7. Фактические размеры и крепёжные отверстия уточняются по чертежу заказа.

MERYDOM
Однорядное шариковое опорно-поворотное устройство
E.318.22.00.D.1
ИСТОЧНИК: TGB / E.22.D
СПРАВОЧНО | NTS | mm | Лист 1/1

MERYDOM.COM