RULMAN KESİTİ

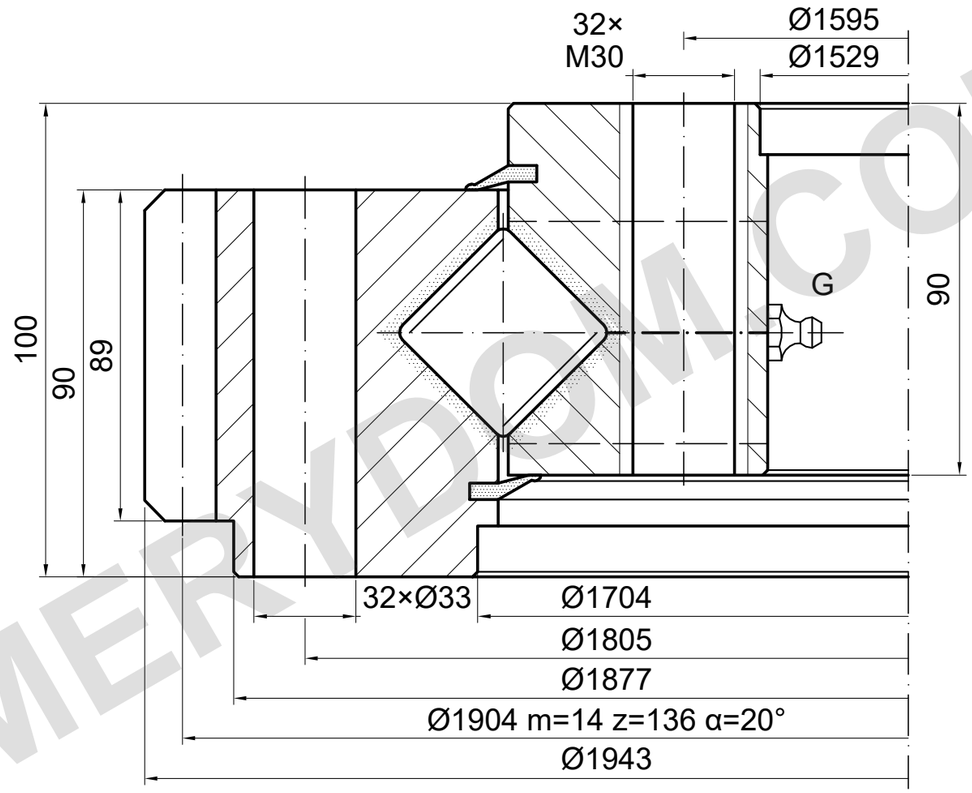

YÜK KAPASİTESİ

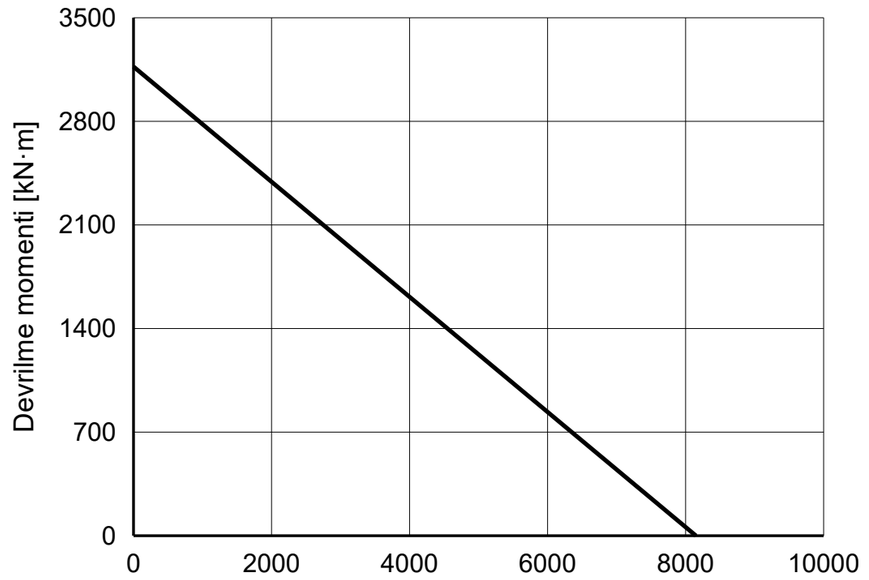

REFERANS NOTLARI

Ölçüler mm cinsindendir. Referans çizim; ölçekten ölçmeyin.

Kaynak: TGB ED.7 (2021); ölçüler s. 20; yük eğrisi s. 20, 4.

Delik konumları, M30 diş ayrıntıları ve yağlama doğrulanmalıdır.

TGB E.1943.40.15.D.2-RV — Ürün sayfası | MERYDOM

MERYDOM
Çapraz makaralı döner tabla rulmanı
E.1943.40.15.D.2-RV
REFERANS: TGB / E.40-45.D-R
REFERANS | NTS | mm | Sayfa 1/1

MERYDOM.COM