РАЗРЕЗ ПОДШИПНИКА

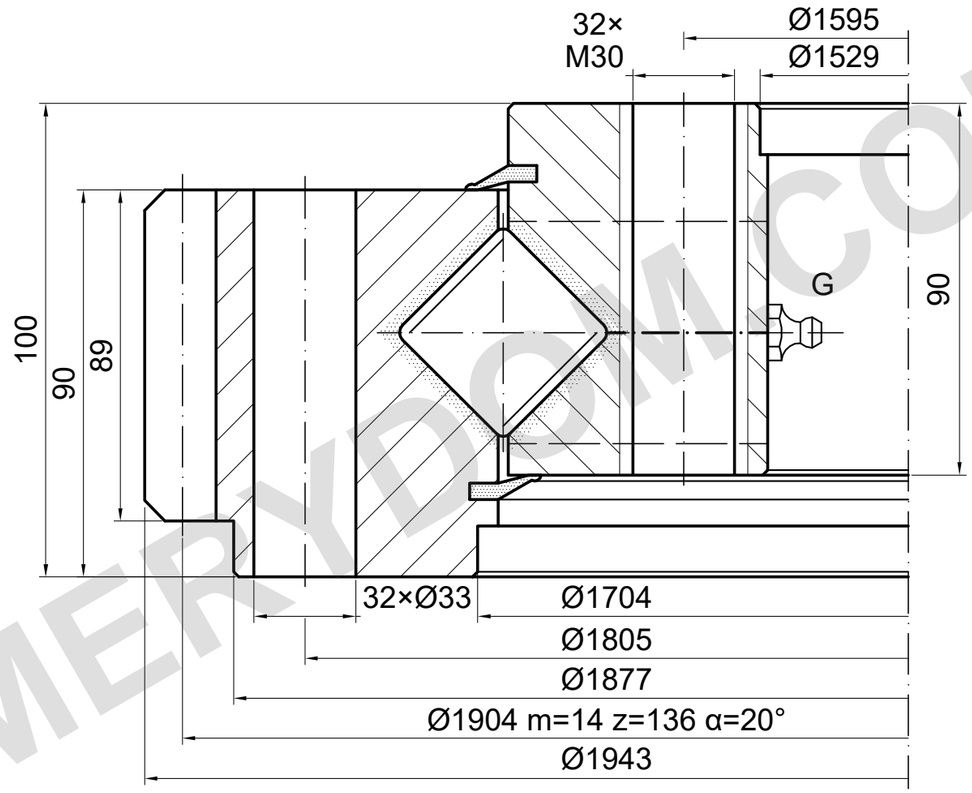

НЕСУЩАЯ СПОСОБНОСТЬ

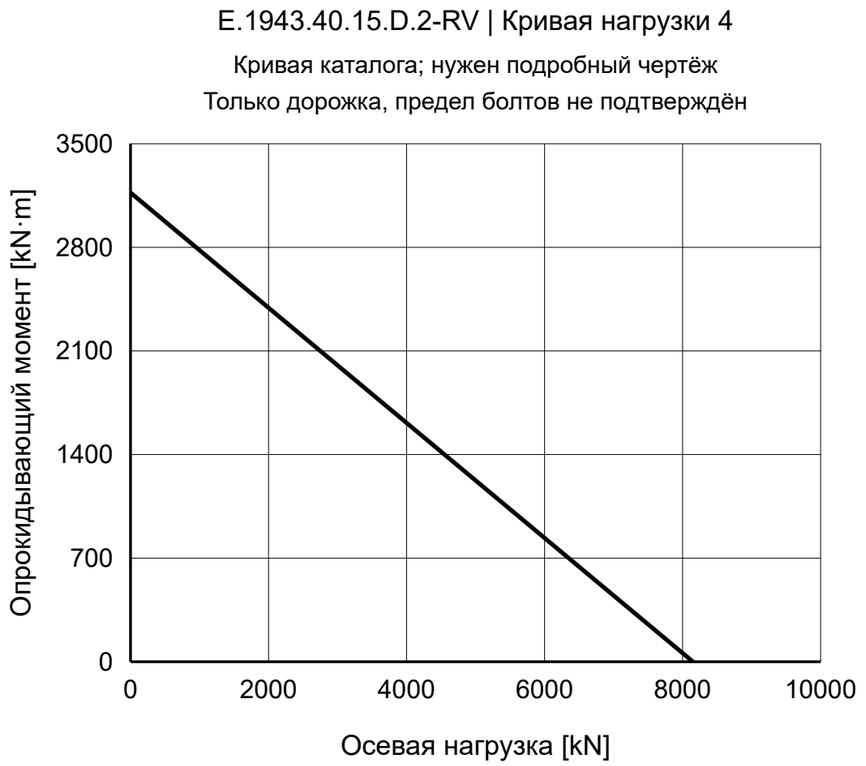

ПРИМЕЧАНИЯ

Размеры в mm. Справочный чертёж; не измерять по масштабу.

Источник: TGB ED.7 (2021); размеры на с. 20; график нагрузки на с. 20, 4.

Положение отверстий, параметры резьбы M30 и смазку подтвердить.

TGB E.1943.40.15.D.2-RV — Страница изделия | MERYDOM

MERYDOM
Перекрёстно-роликовое опорно-поворотное устройство
E.1943.40.15.D.2-RV
ИСТОЧНИК: TGB / E.40-45.D-R
СПРАВОЧНО | NTS | mm | Лист 1/1

MERYDOM.COM