РАЗРЕЗ ПОДШИПНИКА

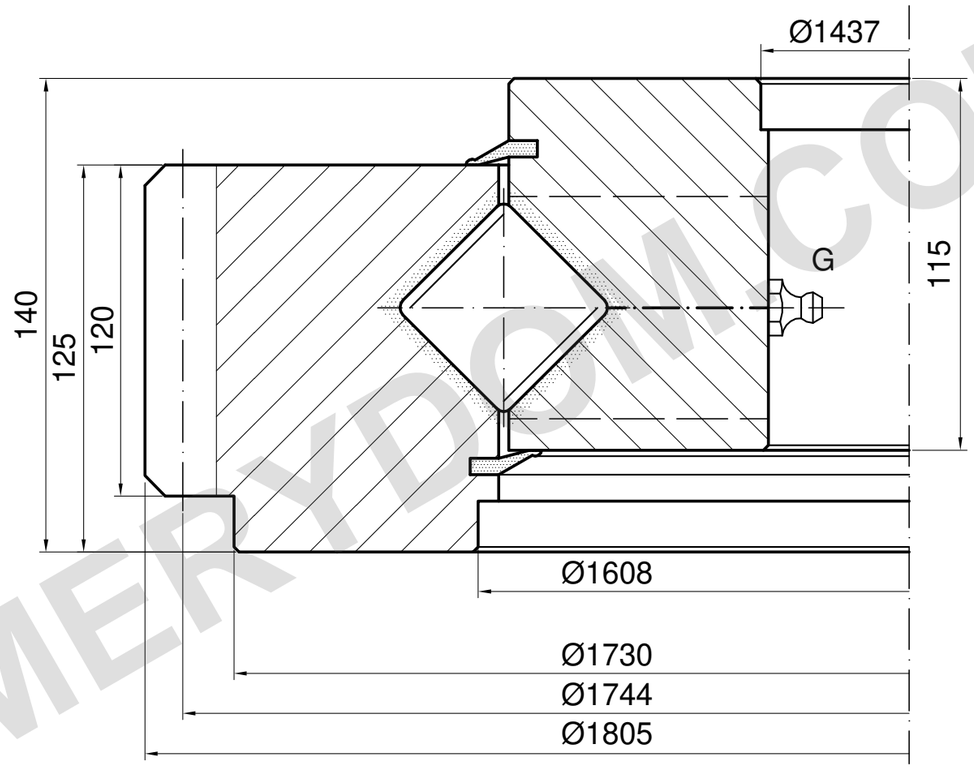

m=16 z=109 α=20°

НЕСУЩАЯ СПОСОБНОСТЬ

E.1805.45.17.D.3-R | Кривая дорожки 3

Только дорожка; предел болтов неизвестен

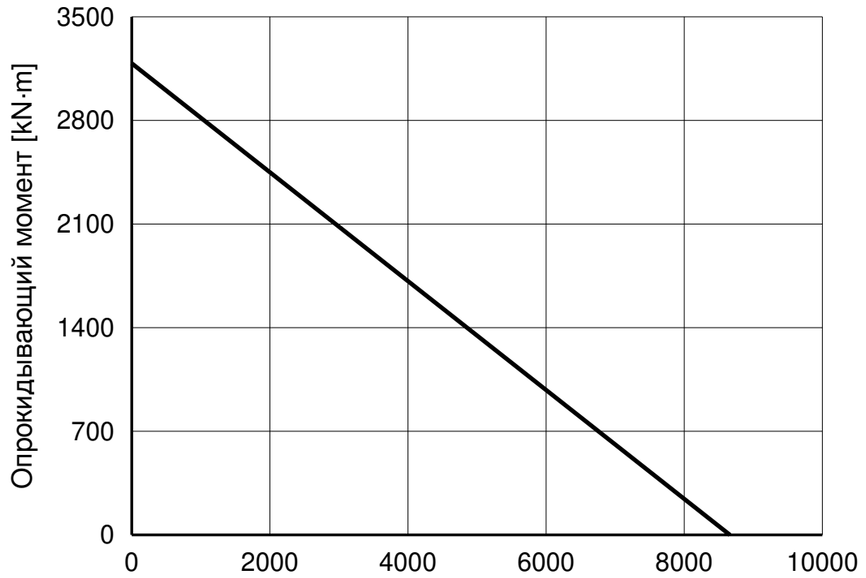

ПРИМЕЧАНИЯ

Размеры в mm. Справочный чертёж; не измерять по масштабу.

Источник: TGB ED.7 (2021); размеры на с. 20; график нагрузки на с. 20, 3.

спорные отверстия не показаны; подтвердите чертёж заказа.

TGB E.1805.45.17.D.3-R — Страница изделия | MERYDOM

Справочные данные по каталогу TGB ED.7. Фактические размеры и крепёжные отверстия уточняются по чертежу заказа.

MERYDOM
Перекрёстно-роликовое опорно-поворотное устройство
E.1805.45.17.D.3-R
ИСТОЧНИК: TGB / E.40-45.D-R
СПРАВОЧНО | NTS | mm | Лист 1/1

MERYDOM.COM