SEÇÃO DO ROLAMENTO

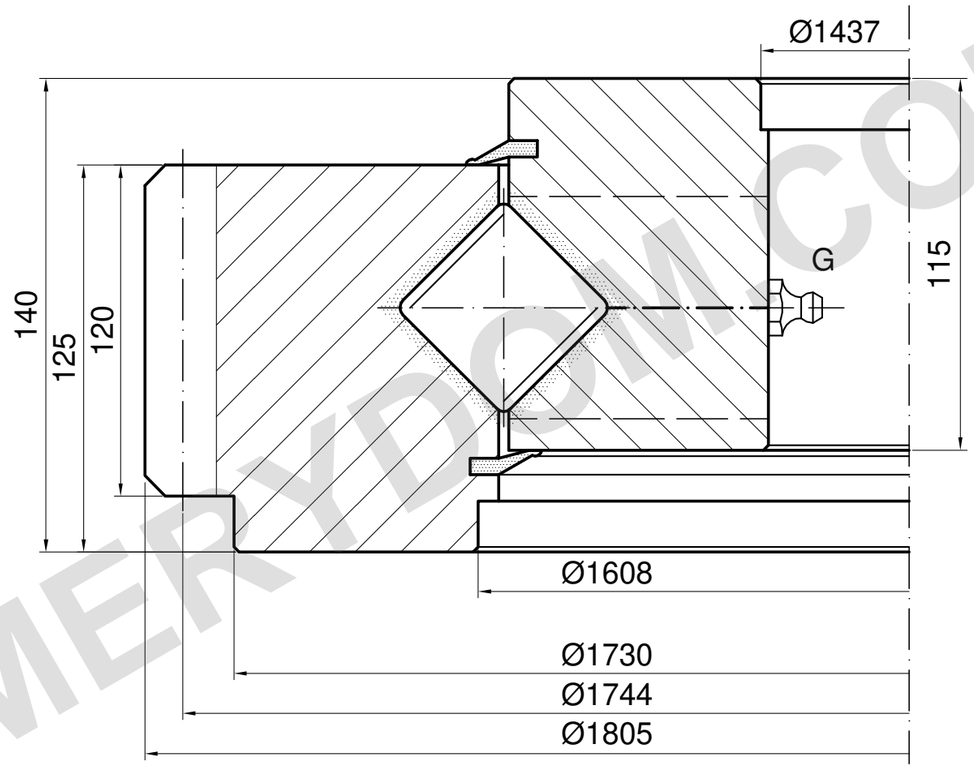

m=16 z=109 α=20°

CAPACIDADE DE CARGA

E.1805.45.17.D.3-R | Curva da pista 3

Apenas pista; limite dos parafusos não confirmado

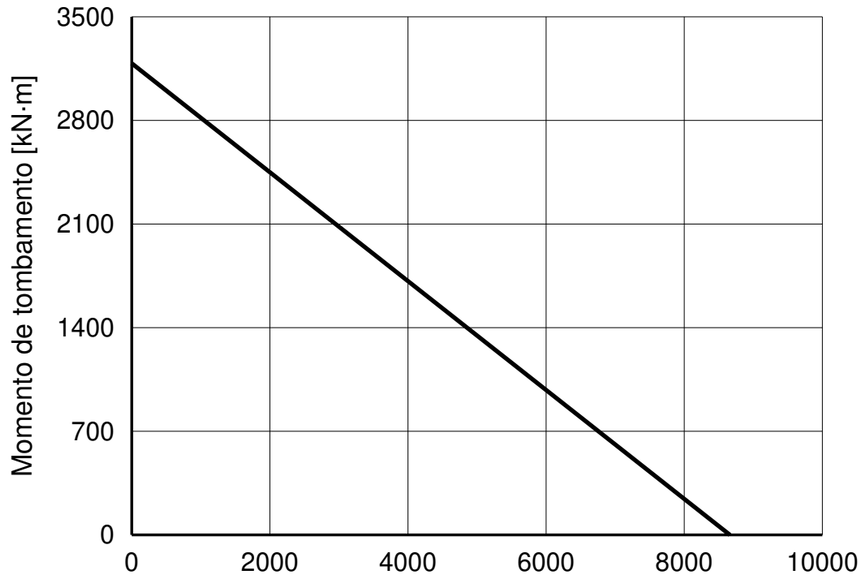

NOTAS DE REFERÊNCIA

Dimensões em mm. Desenho de referência; não medir em escala.

Fonte: TGB ED.7 (2021); dimensões p. 20; curva de carga p. 20, 3.

perfis dos furos omitidos; confirmar desenho do pedido.

TGB E.1805.45.17.D.3-R — Página do produto | MERYDOM

Referência do catálogo TGB ED.7. Confirme as dimensões reais e os furos de montagem no desenho do pedido.

MERYDOM
Rolamento de giro de rolos cruzados
E.1805.45.17.D.3-R
REFERÊNCIA: TGB / E.40-45.D-R
REFERÊNCIA | NTS | mm | Folha 1/1

MERYDOM.COM