SECCIÓN DEL RODAMIENTO

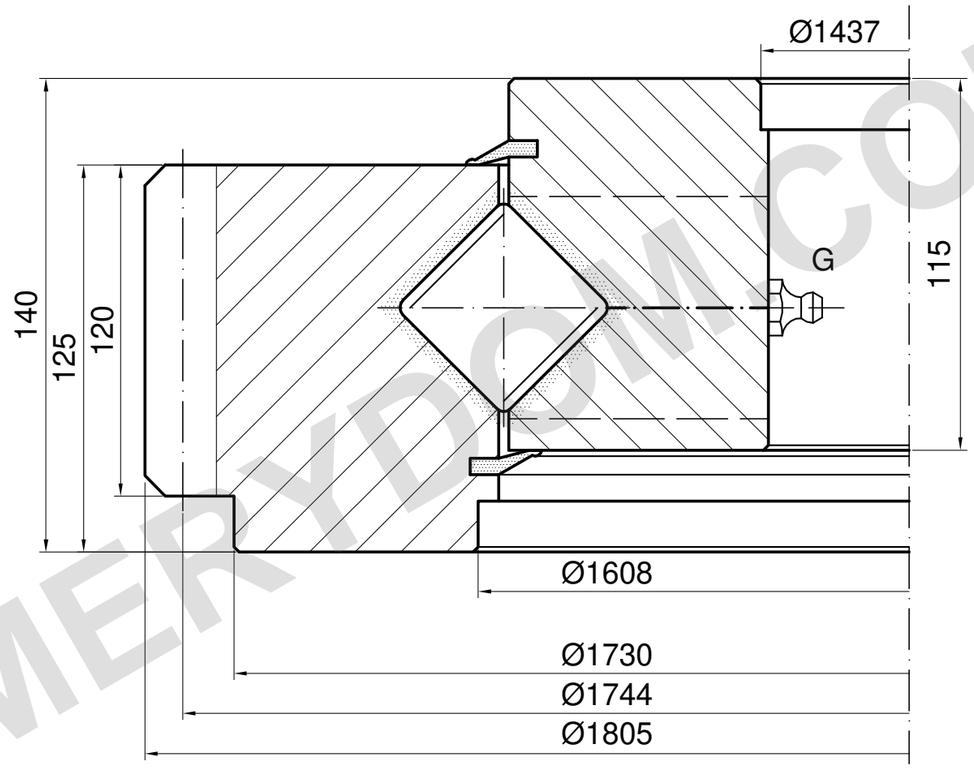

m=16 z=109 α=20°

CAPACIDAD DE CARGA

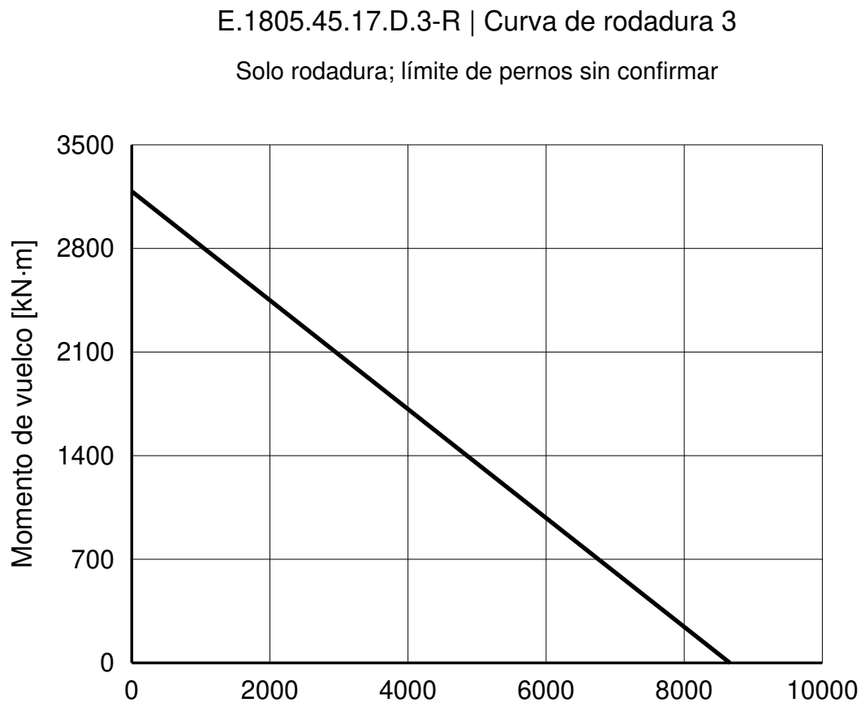

NOTAS DE REFERENCIA

Dimensiones en mm. Plano de referencia; no medir a escala.

Fuente: TGB ED.7 (2021); dimensiones pág. 20; curva de carga pág. 20, 3.

perfiles de orificio omitidos; confirmar plano de pedido.

TGB E.1805.45.17.D.3-R — Página del producto | MERYDOM

Referencia del catálogo TGB ED.7. Las dimensiones reales y los orificios de montaje se confirman con el plano del pedido.

MERYDOM
Corona de giro de rodillos cruzados
E.1805.45.17.D.3-R
REFERENCIA: TGB / E.40-45.D-R
REFERENCIA | NTS | mm | Hoja 1/1

MERYDOM.COM