LAGERSCHNITT

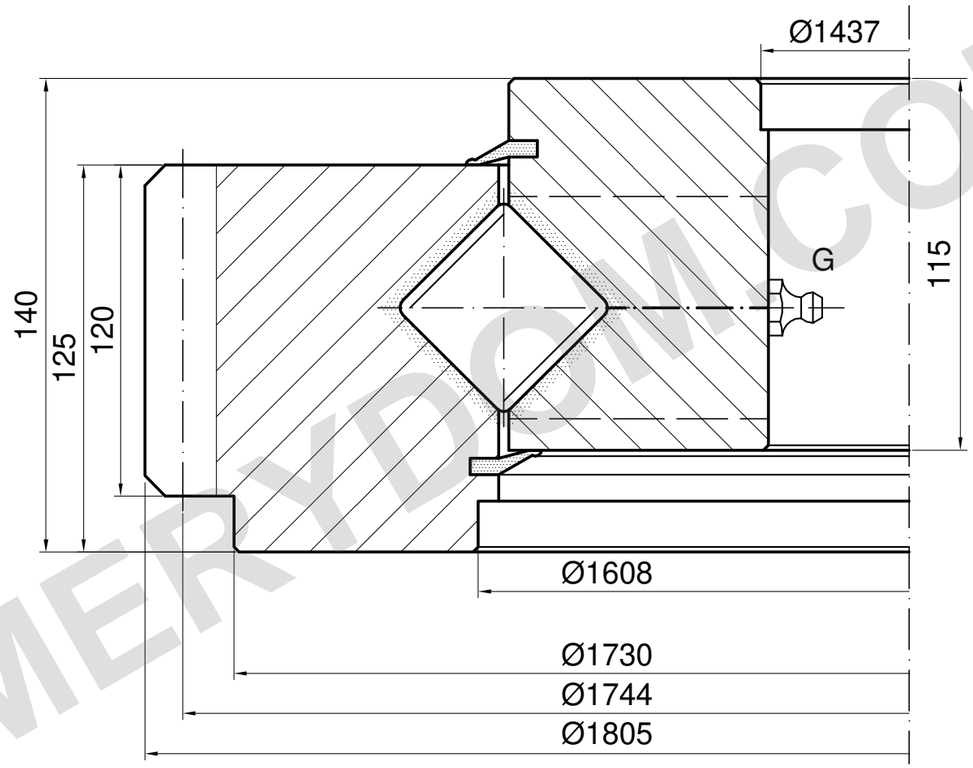

m=16 z=109 α=20°

TRAGFÄHIGKEIT

E.1805.45.17.D.3-R | Wälzbahnkurve 3

Nur Wälzbahn; Schraubengrenze ungeklärt

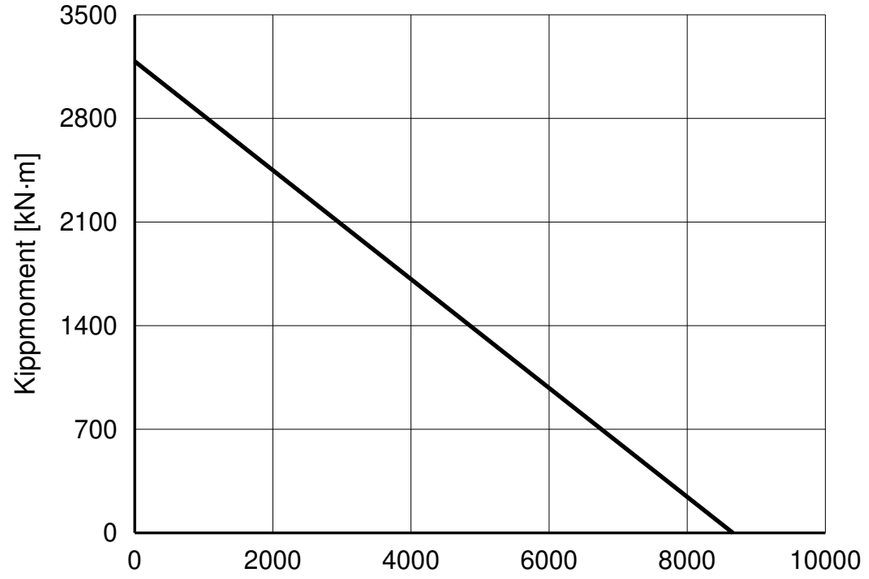

REFERENZHINWEISE

Maße in mm. Referenzzeichnung; nicht maßstäblich messen.

Quelle: TGB ED.7 (2021); Maße S. 20; Lastdiagramm S. 20, 3.

unklare Bohrungsprofile fehlen; Auftragszeichnung bestätigen.

TGB E.1805.45.17.D.3-R — Produktseite | MERYDOM

Referenz nach TGB-Katalog ED.7. Maßgeblich für tatsächliche Abmessungen und Befestigungsbohrungen ist die Auftragszeichnung.

MERYDOM
Kreuzrollen-Drehverbindung
E.1805.45.17.D.3-R
REFERENZ: TGB / E.40-45.D-R
REFERENZ | NTS | mm | Blatt 1/1

MERYDOM.COM