SEZIONE DEL CUSCINETTO

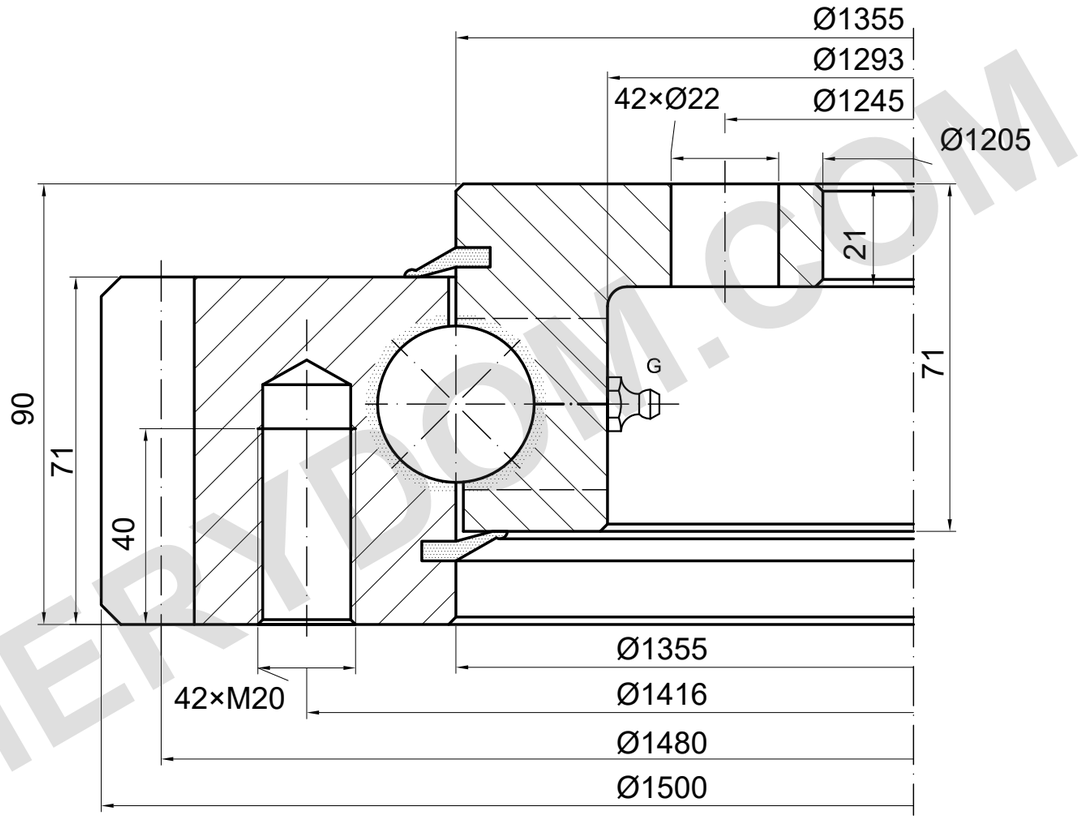

m=10 z=148 α=20°

CAPACITÀ DI CARICO

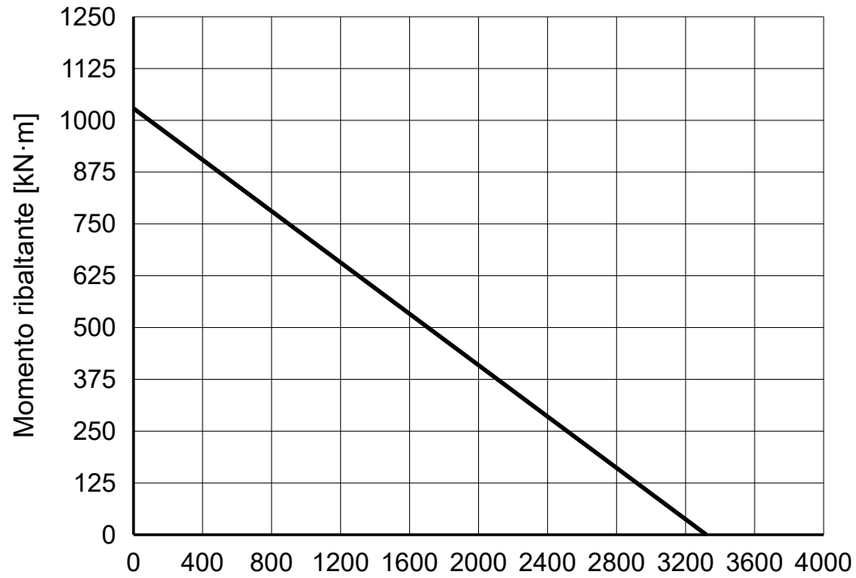

NOTE DI RIFERIMENTO

Dimensioni in mm. Disegno di riferimento; non misurare in scala.

Fonte: TGB ED.7 (2021); dimensioni p. 17; curva di carico p. 17, 5.

Confermare posizione, profondità filetti e lubrificazione.

TGB E.1500.32.00.C — Pagina del prodotto | MERYDOM

MERYDOM
Ralla a sfere a una fila
E.1500.32.00.C
RIFERIMENTO: TGB / E.32.C
RIFERIMENTO | NTS | mm | Foglio 1/1

MERYDOM.COM