RULMAN KESİTİ

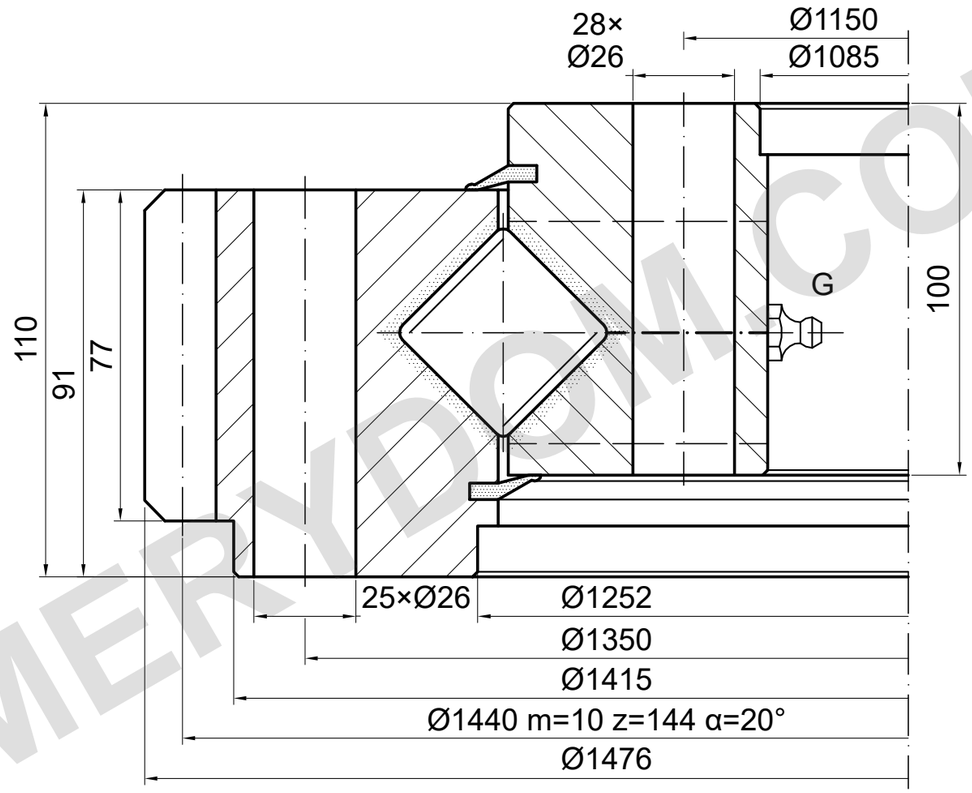

YÜK KAPASİTESİ

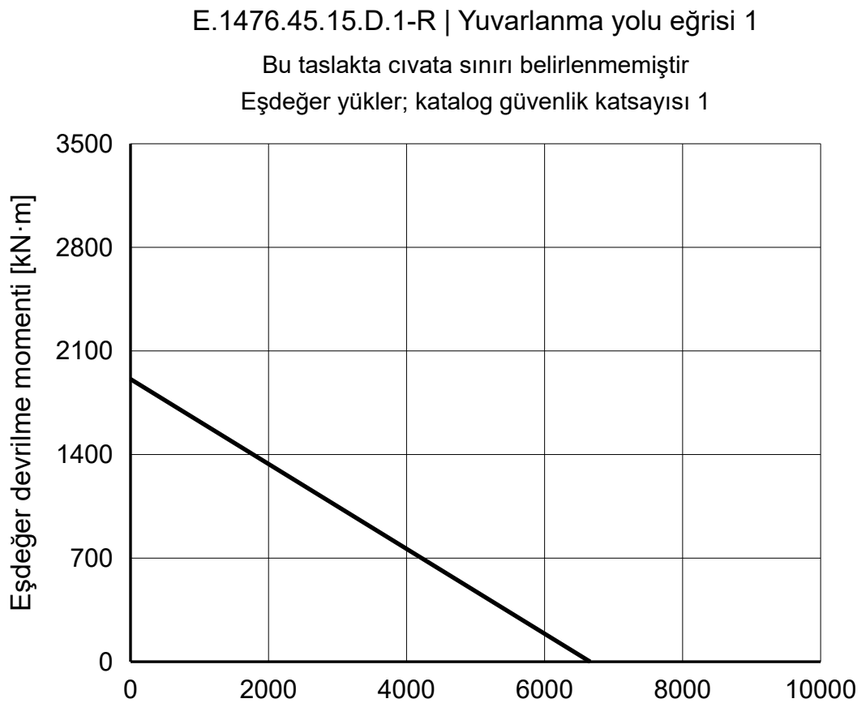

REFERANS NOTLARI

Ölçüler mm cinsindendir. Referans çizim; ölçekten ölçmeyin.

Kaynak: TGB ED.7 (2021); ölçüler s. 20; yük eğrisi s. 20, 1.

Montaj konumları ve yağlama noktaları doğrulanmalıdır.

TGB E.1476.45.15.D.1-R — Ürün sayfası | MERYDOM

MERYDOM
Çapraz makaralı döner tabla rulmanı
E.1476.45.15.D.1-R
REFERANS: TGB / E.40-45.D-R
REFERANS | NTS | mm | Sayfa 1/1

MERYDOM.COM