SEÇÃO DO ROLAMENTO

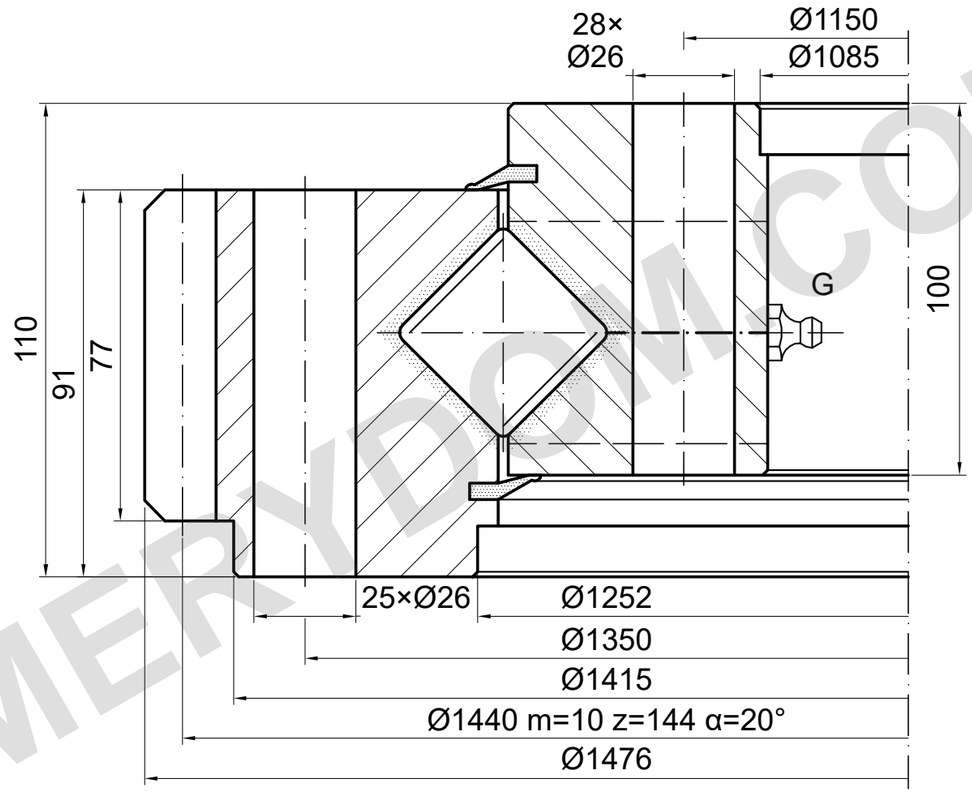

CAPACIDADE DE CARGA

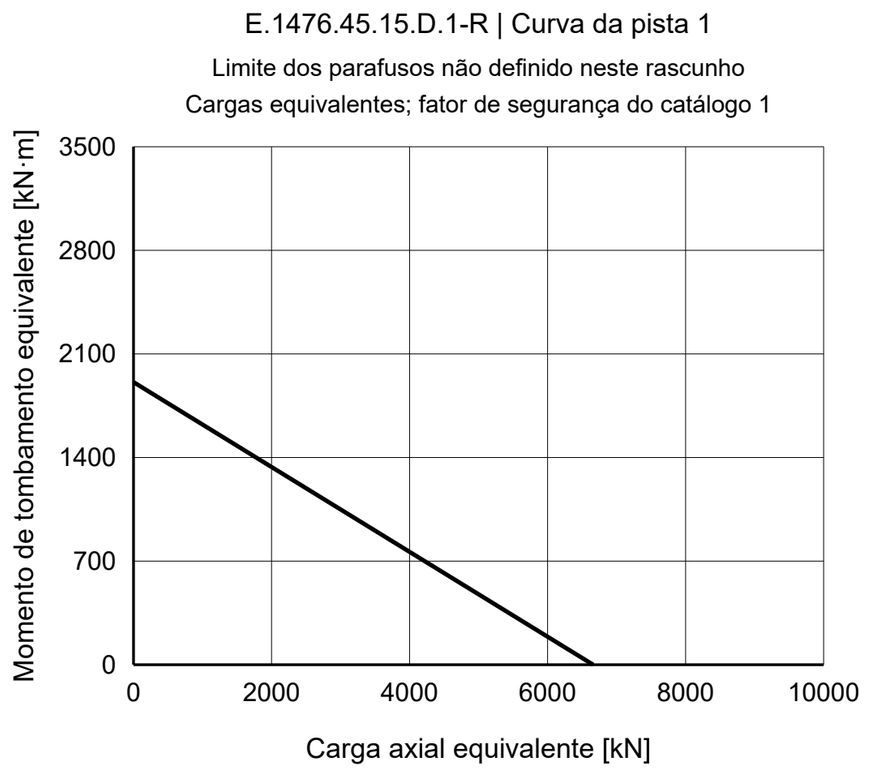

NOTAS DE REFERÊNCIA

Dimensões em mm. Desenho de referência; não medir em escala.

Fonte: TGB ED.7 (2021); dimensões p. 20; curva de carga p. 20, 1.

Confirme as posições de montagem e os pontos de lubrificação.

TGB E.1476.45.15.D.1-R — Página do produto | MERYDOM

MERYDOM
Rolamento de giro de rolos cruzados
E.1476.45.15.D.1-R
REFERÊNCIA: TGB / E.40-45.D-R
REFERÊNCIA | NTS | mm | Folha 1/1

MERYDOM.COM