LAGERSCHNITT

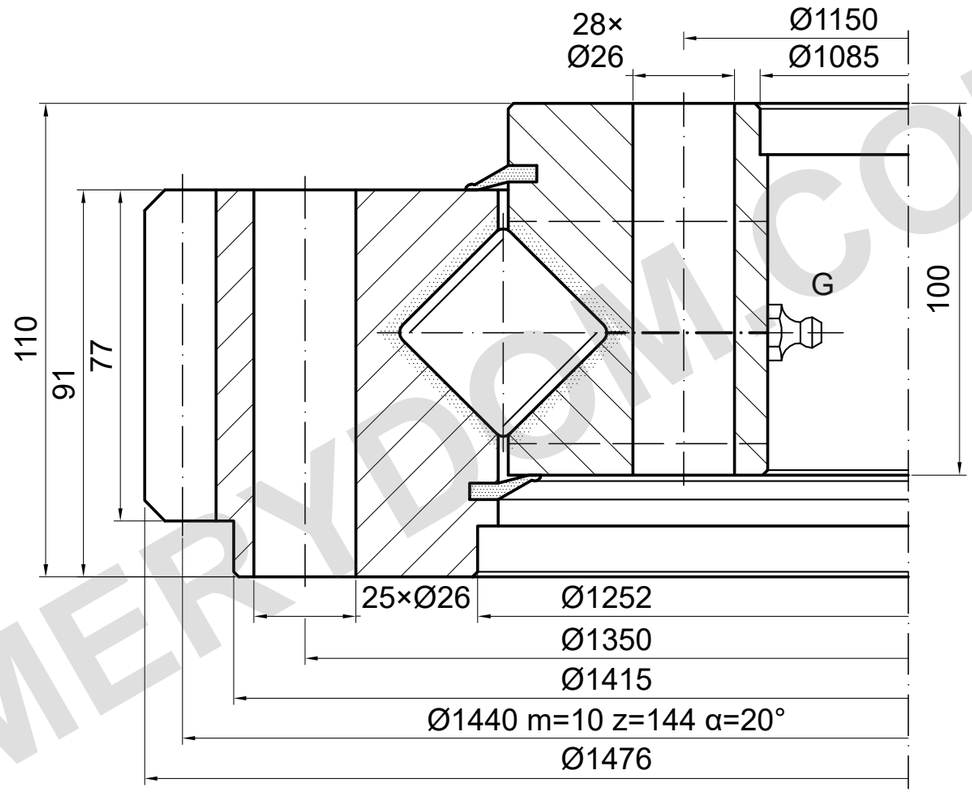

TRAGFÄHIGKEIT

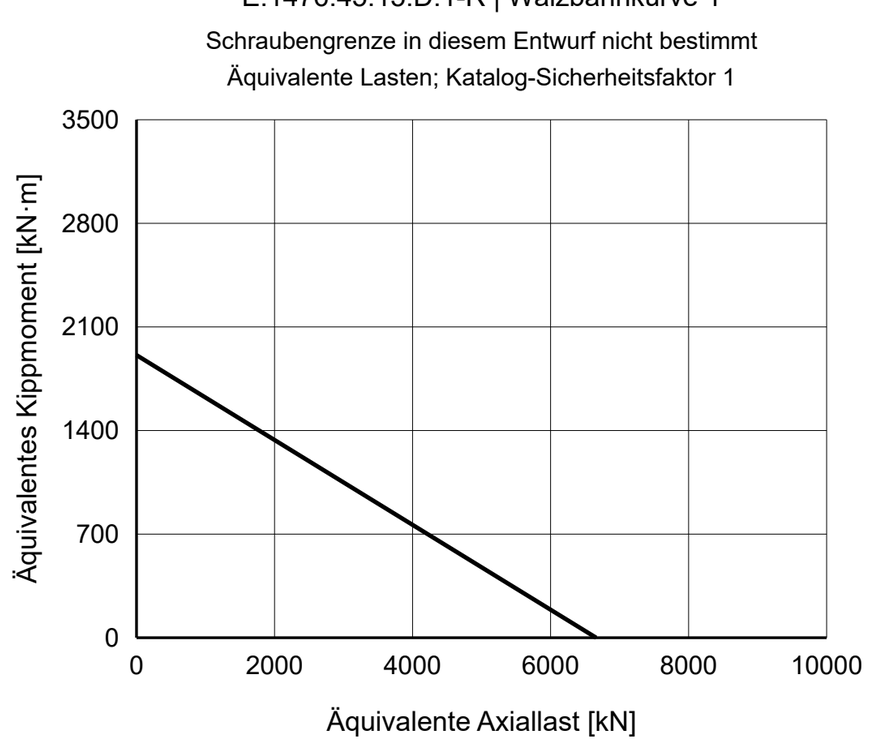

REFERENZHINWEISE

Maße in mm. Referenzzeichnung; nicht maßstäblich messen.

Quelle: TGB ED.7 (2021); Maße S. 20; Lastdiagramm S. 20, 1.

Montagepositionen und Schmierstellen sind zu bestätigen.

TGB E.1476.45.15.D.1-R — Produktseite | MERYDOM

MERYDOM
Kreuzrollen-Drehverbindung
E.1476.45.15.D.1-R
REFERENZ: TGB / E.40-45.D-R
REFERENZ | NTS | mm | Blatt 1/1

MERYDOM.COM