SECCIÓN DEL RODAMIENTO

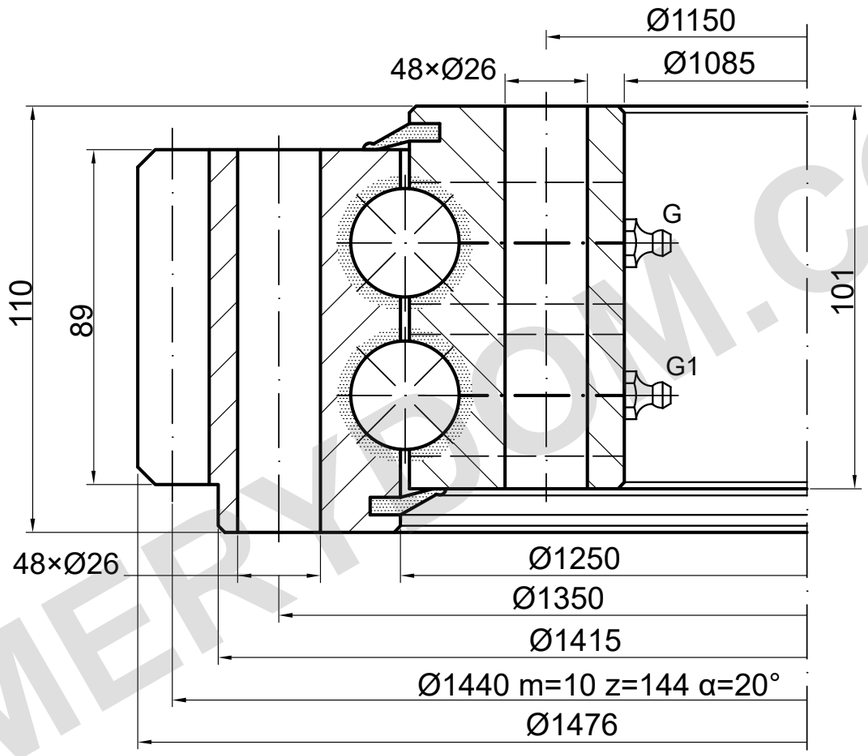

Puntos de lubricación esquemáticos; confirme cantidad y posición.

CAPACIDAD DE CARGA

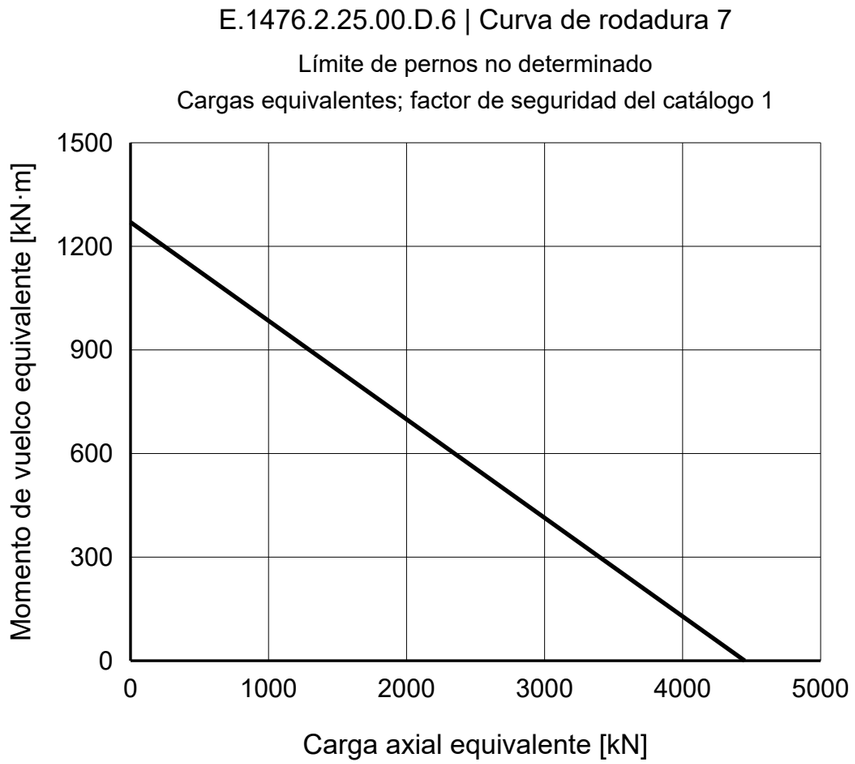

NOTAS DE REFERENCIA

Dimensiones en mm. Plano de referencia; no medir a escala.

Fuente: TGB ED.7 (2021); dimensiones pág. 19; curva de carga pág. 19, 7.

Los datos y las posiciones de montaje deben confirmarse.

TGB E.1476.2.25.00.D.6 — Página del producto | MERYDOM

MERYDOM
Corona de giro de bolas de doble hilera
E.1476.2.25.00.D.6
REFERENCIA: TGB / E.2.20-22-25.D
REFERENCIA | NTS | mm | Hoja 1/1

MERYDOM.COM