LAGERSCHNITT

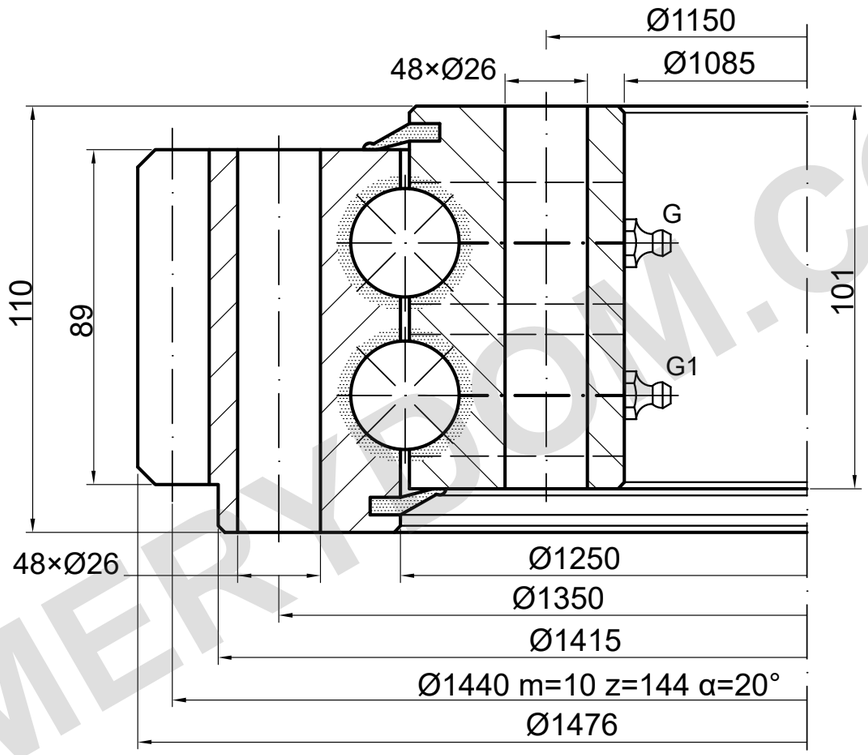

Schmierstellen schematisch; Anzahl und Lage bestätigen.

TRAGFÄHIGKEIT

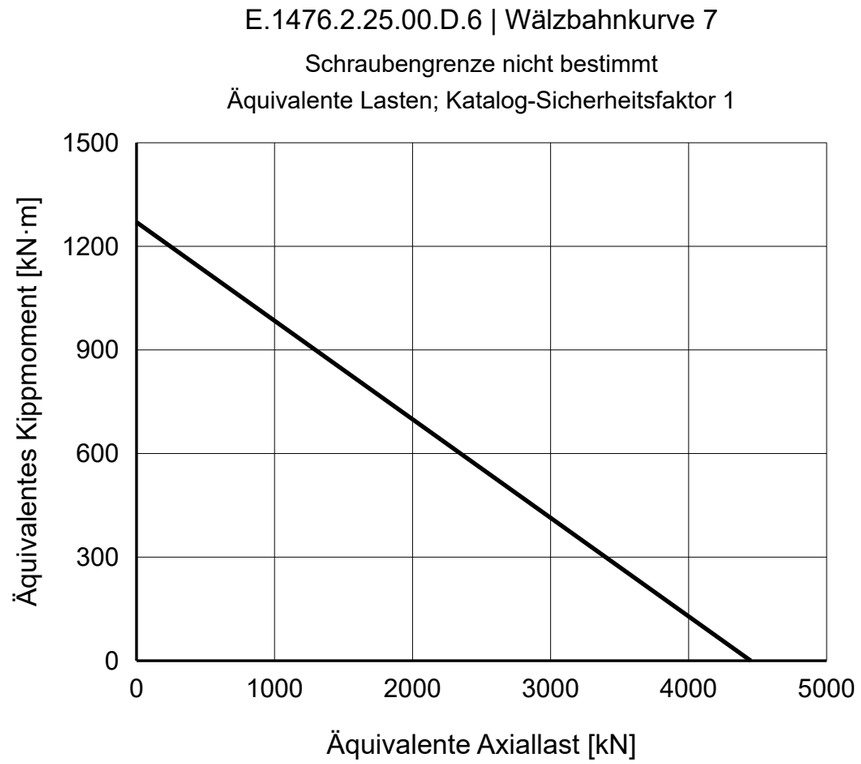

REFERENZHINWEISE

Maße in mm. Referenzzeichnung; nicht maßstäblich messen.

Quelle: TGB ED.7 (2021); Maße S. 19; Lastdiagramm S. 19, 7.

Montageangaben und Positionen sind zu bestätigen.

TGB E.1476.2.25.00.D.6 — Produktseite | MERYDOM

MERYDOM
Zweireihiger Kugeldrehkranz
E.1476.2.25.00.D.6
REFERENZ: TGB / E.2.20-22-25.D
REFERENZ | NTS | mm | Blatt 1/1

MERYDOM.COM