RULMAN KESİTİ

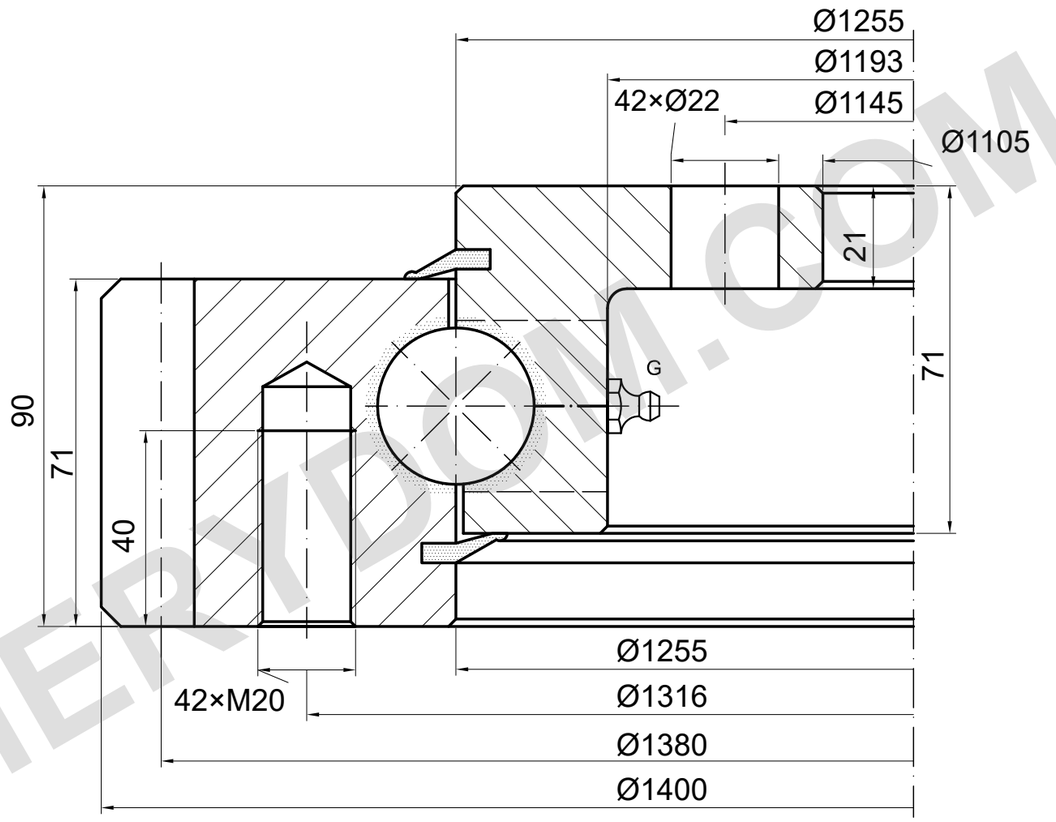

m=10 z=138 α=20°

YÜK KAPASİTESİ

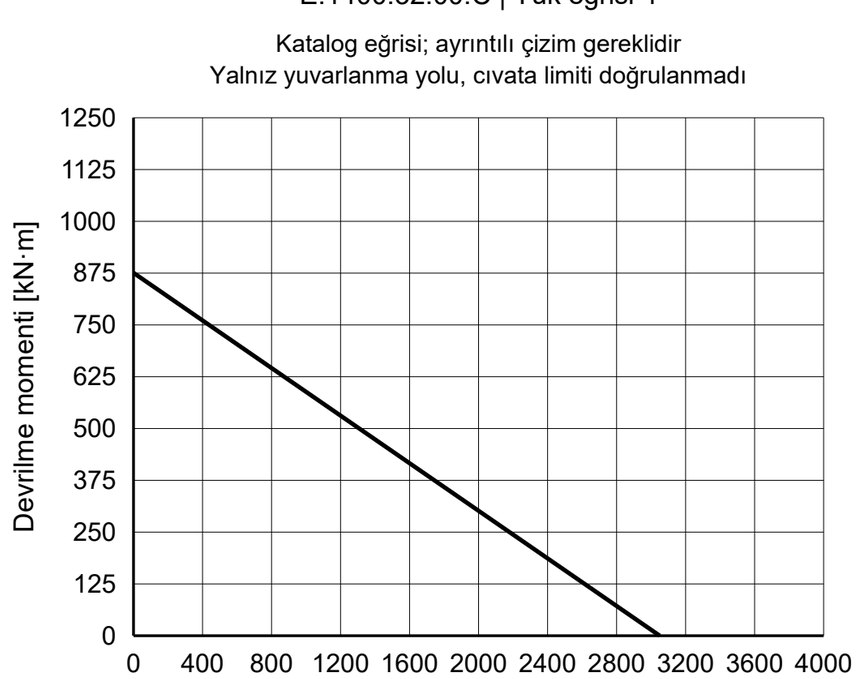

REFERANS NOTLARI

Ölçüler mm cinsindendir. Referans çizim; ölçekten ölçmeyin.

Kaynak: TGB ED.7 (2021); ölçüler s. 17; yük eğrisi s. 17, 4.

Delik konumu, diş derinliği ve yağlama doğrulanmalı.

TGB E.1400.32.00.C — Ürün sayfası | MERYDOM

MERYDOM
Tek sıralı bilyalı döner tabla rulmanı
E.1400.32.00.C
REFERANS: TGB / E.32.C
REFERANS | NTS | mm | Sayfa 1/1

MERYDOM.COM