РАЗРЕЗ ПОДШИПНИКА

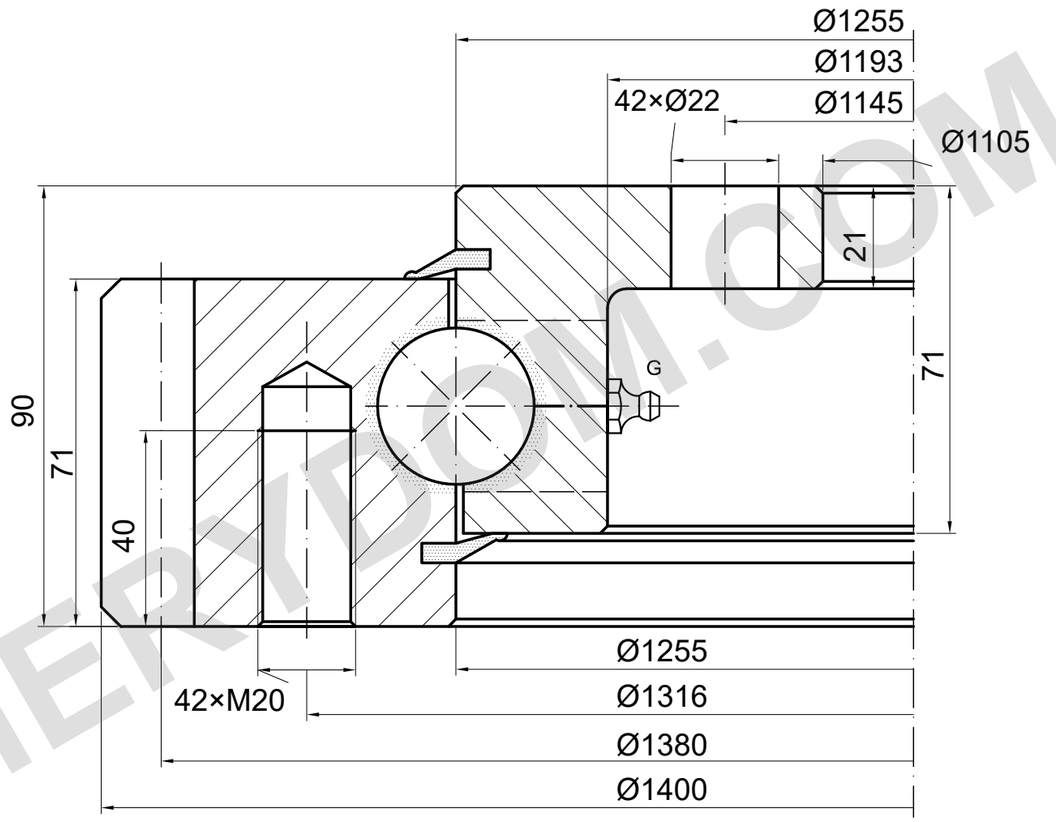

m=10 z=138 α=20°

НЕСУЩАЯ СПОСОБНОСТЬ

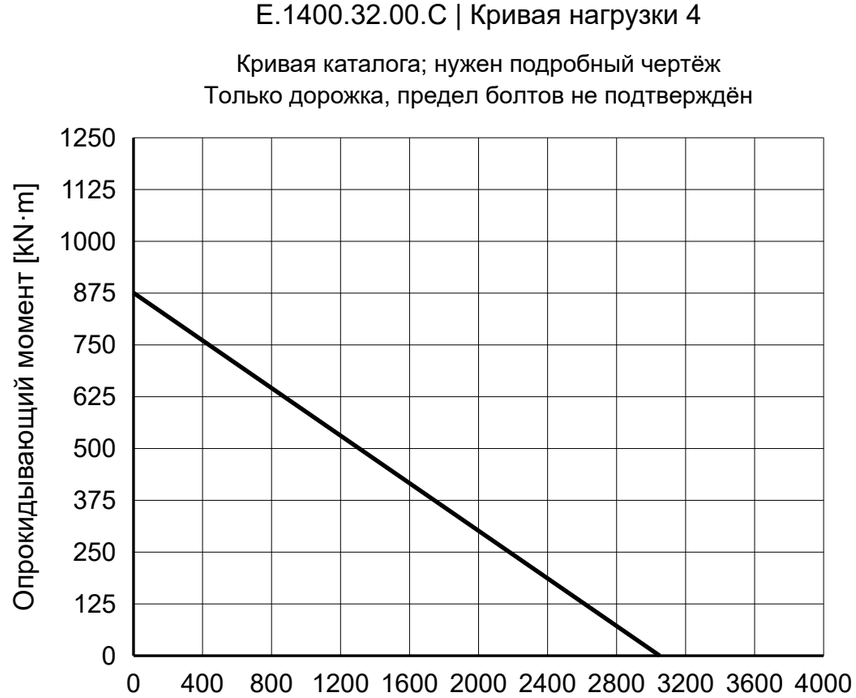

ПРИМЕЧАНИЯ

Размеры в mm. Справочный чертёж; не измерять по масштабу.

Источник: TGB ED.7 (2021); размеры на с. 17; график нагрузки на с. 17, 4.

Положение отверстий, глубину резьбы и смазку подтвердить.

TGB E.1400.32.00.C — Страница изделия | MERYDOM

MERYDOM
Однорядное шариковое опорно-поворотное устройство
E.1400.32.00.C
ИСТОЧНИК: TGB / E.32.C
СПРАВОЧНО | NTS | mm | Лист 1/1

MERYDOM.COM